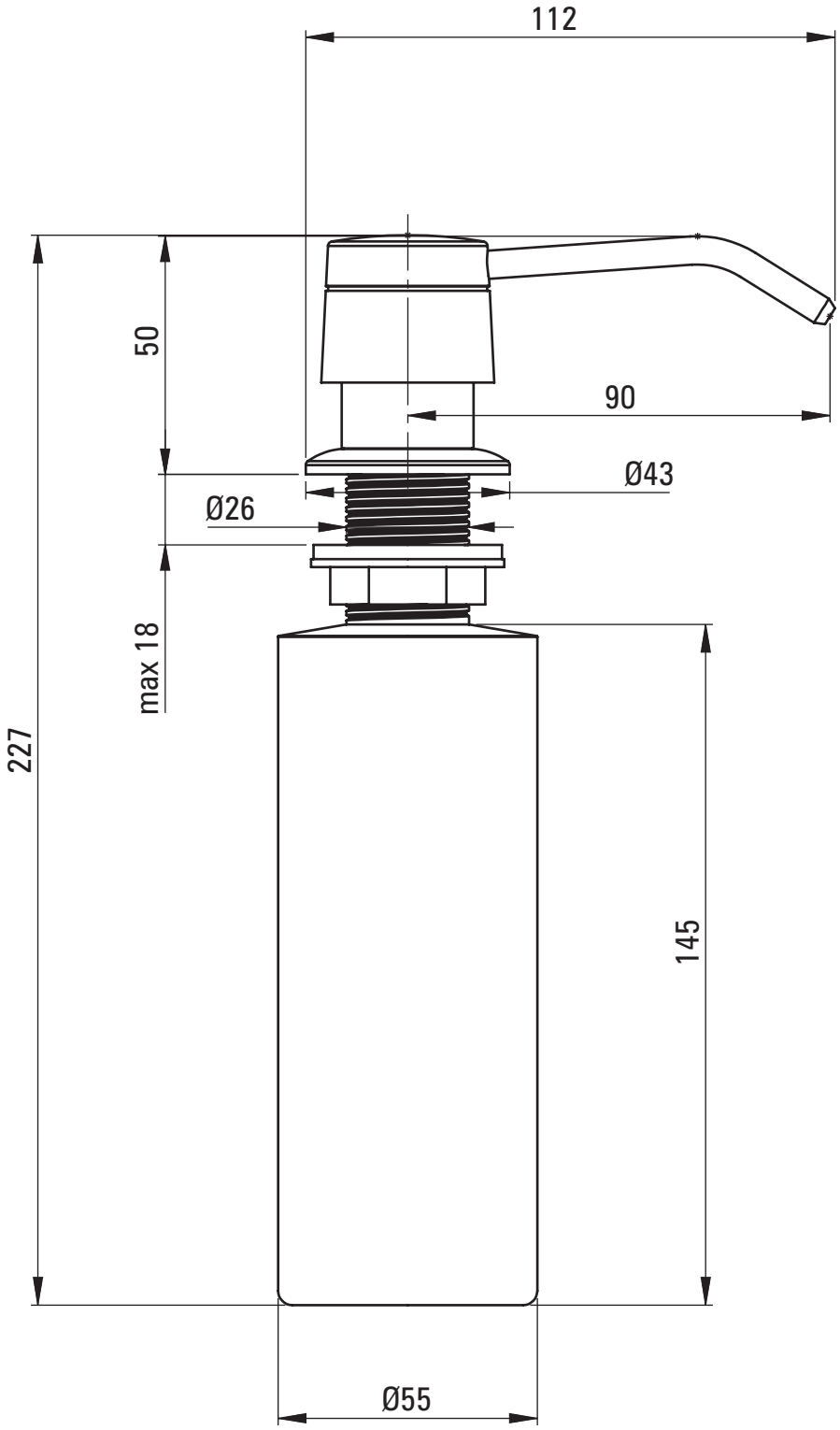
112
50
90
Ø43
Ø26
max 18
227
145
Ø55