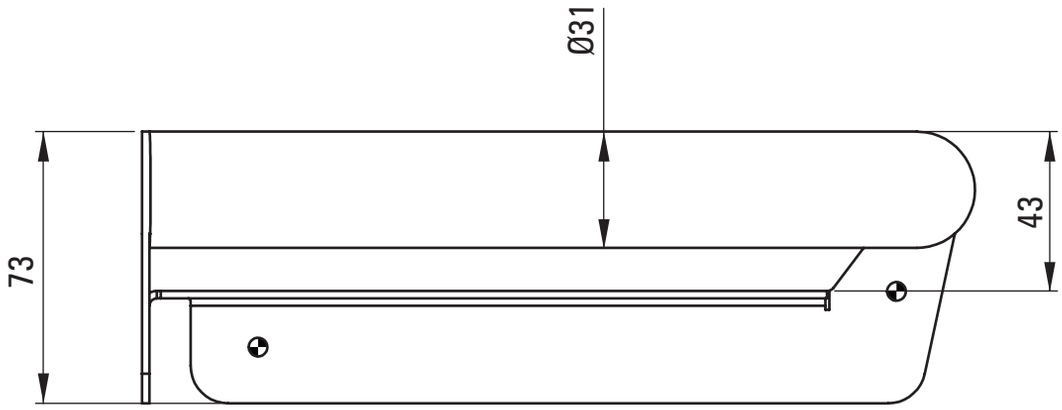
Ø31
73
43

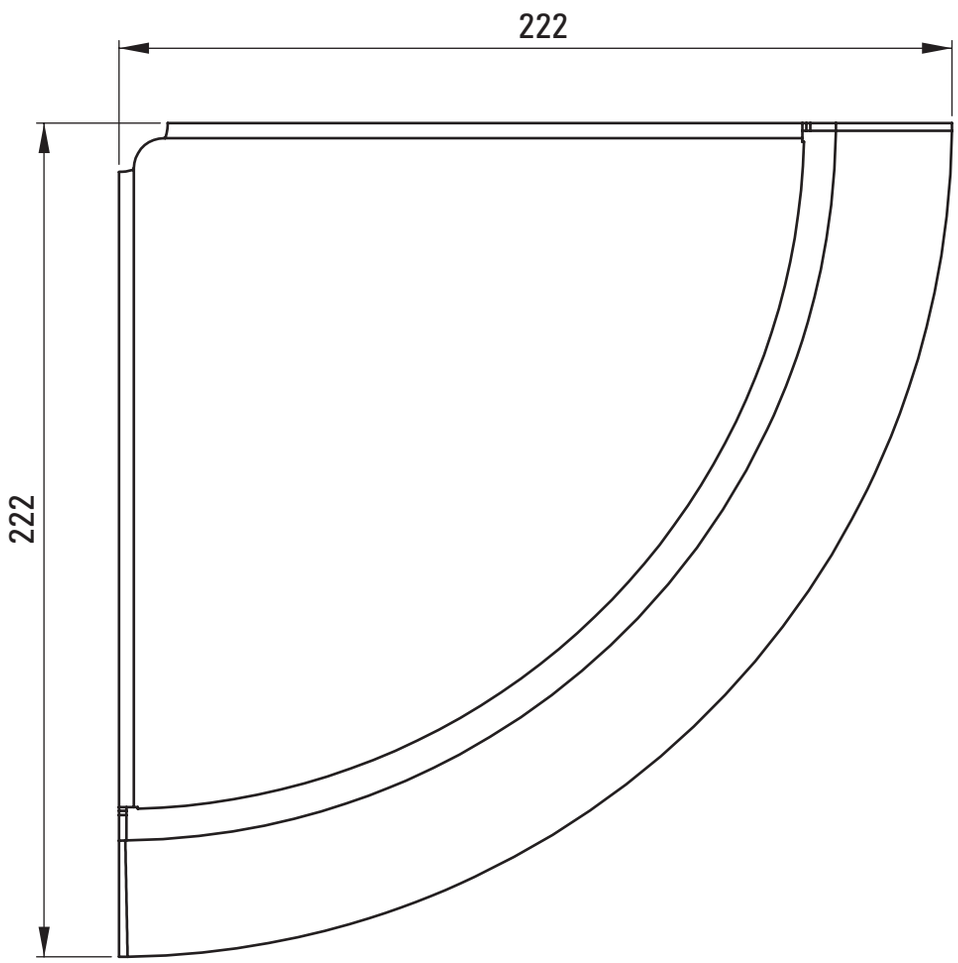
222
222