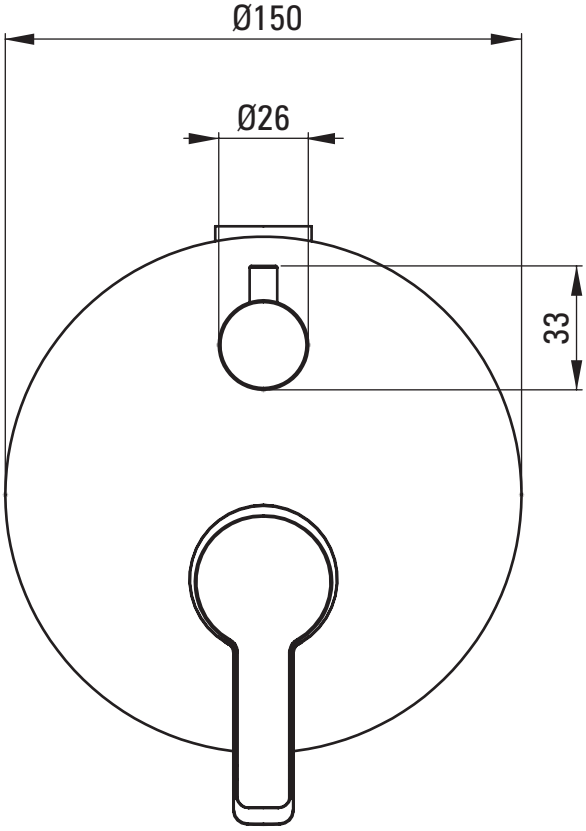
Ø150
Ø26
33

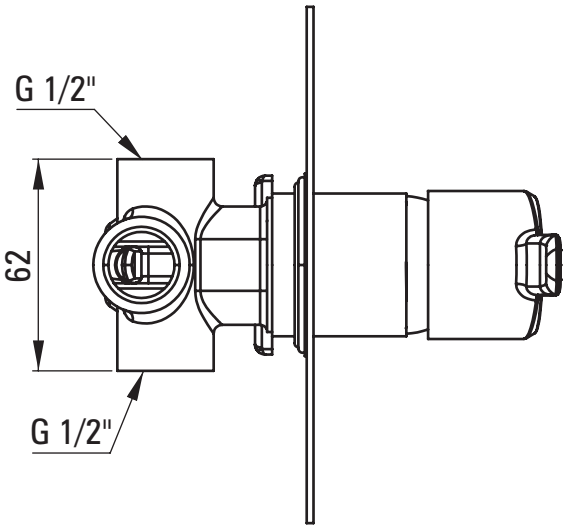
G 1/2"
62
G 1/2"

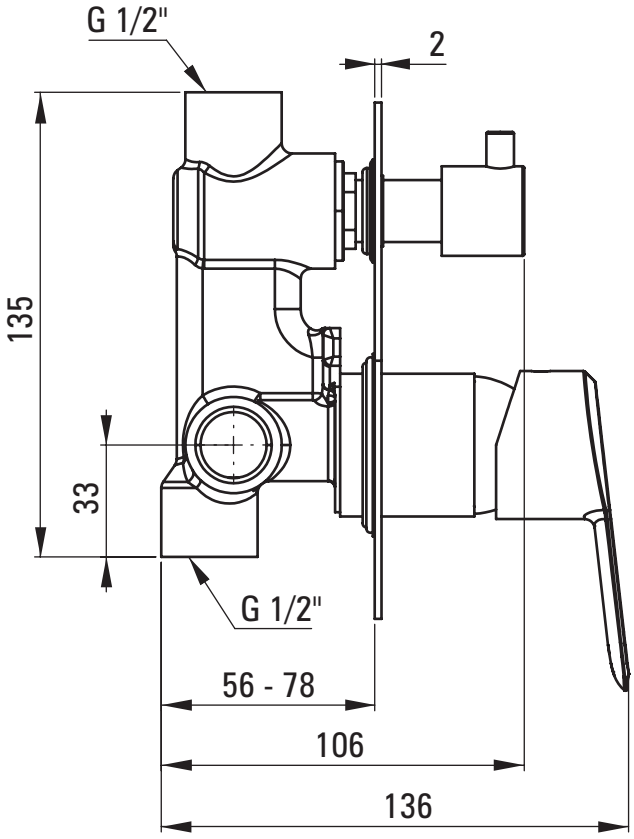
G 1/2"
2
135
33
G 1/2"
56 - 78
106
136