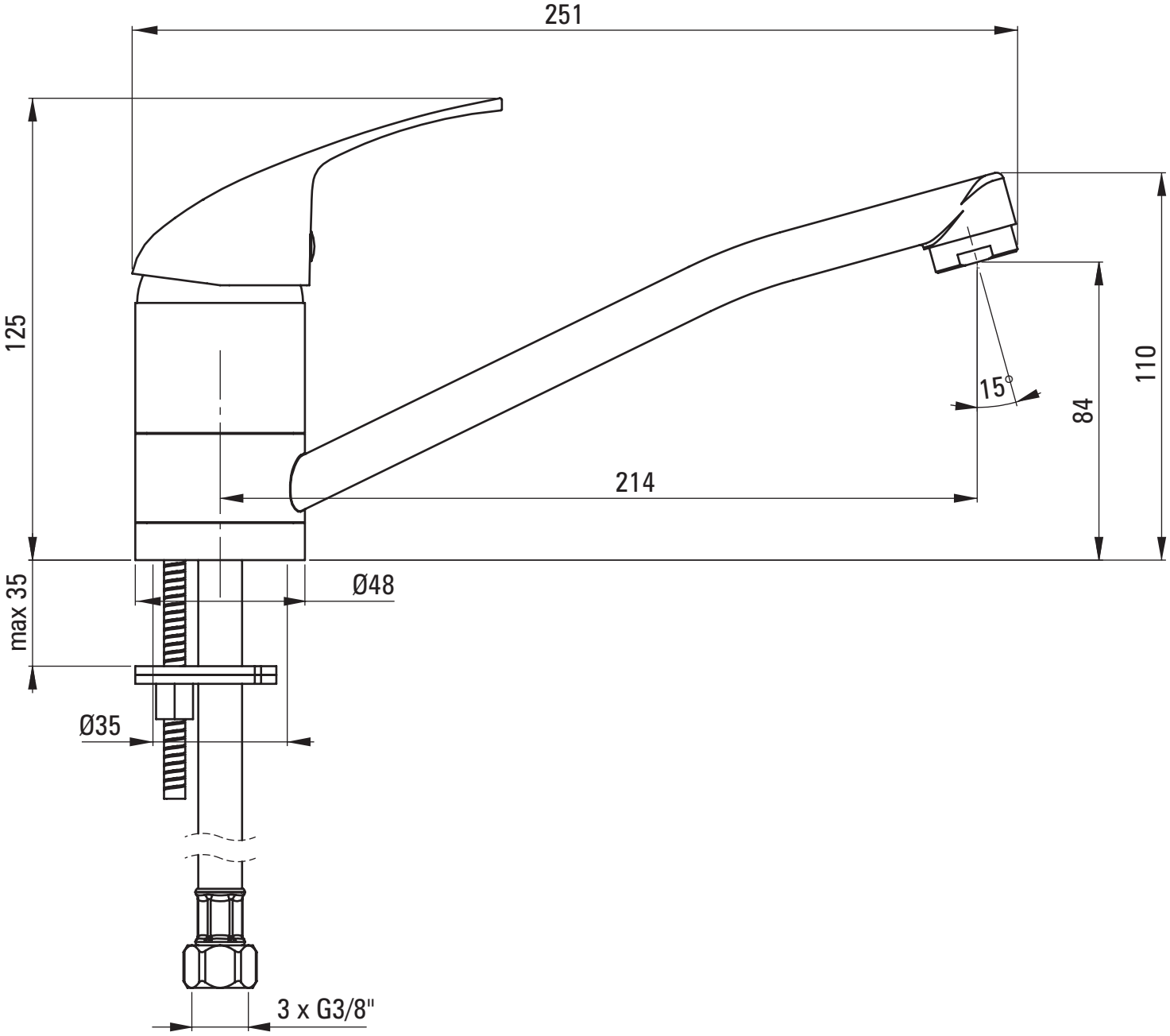
251
125
110
84
15°
214
max 35
Ø48
Ø35
3 x G3/8"