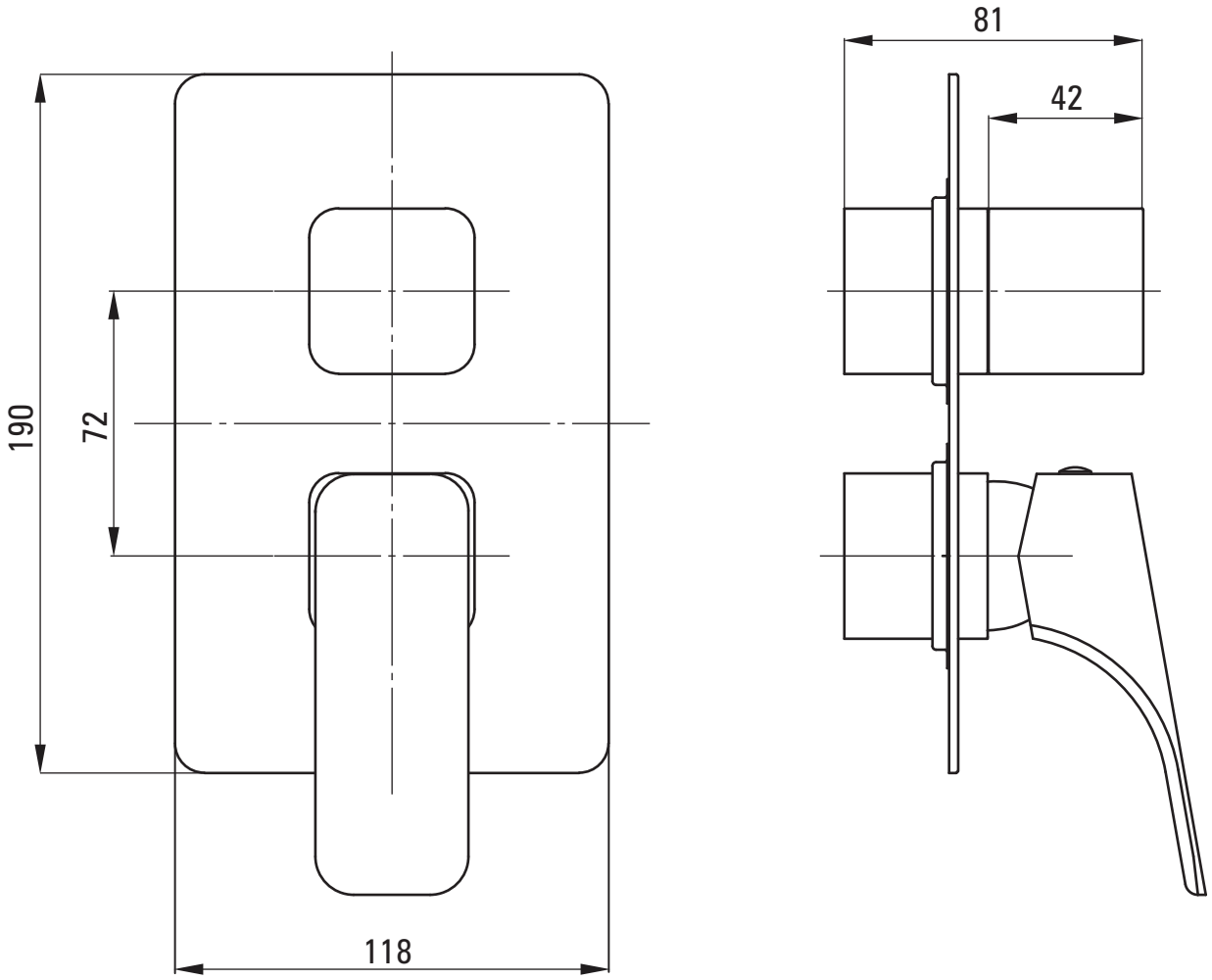
190
72
118
81
42