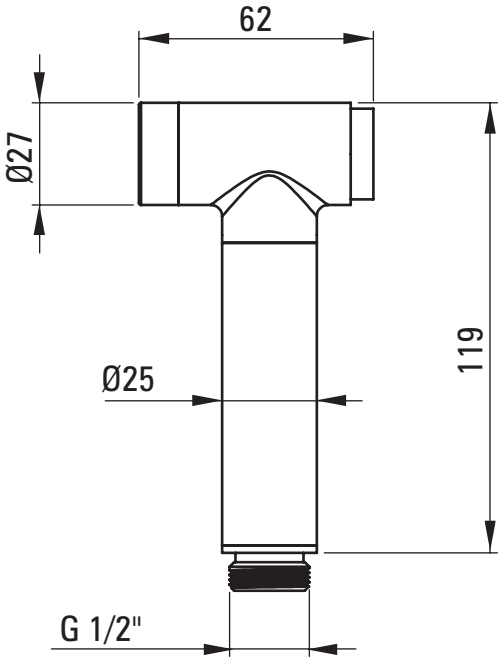
62
Ø27
119
Ø25
G 1/2"

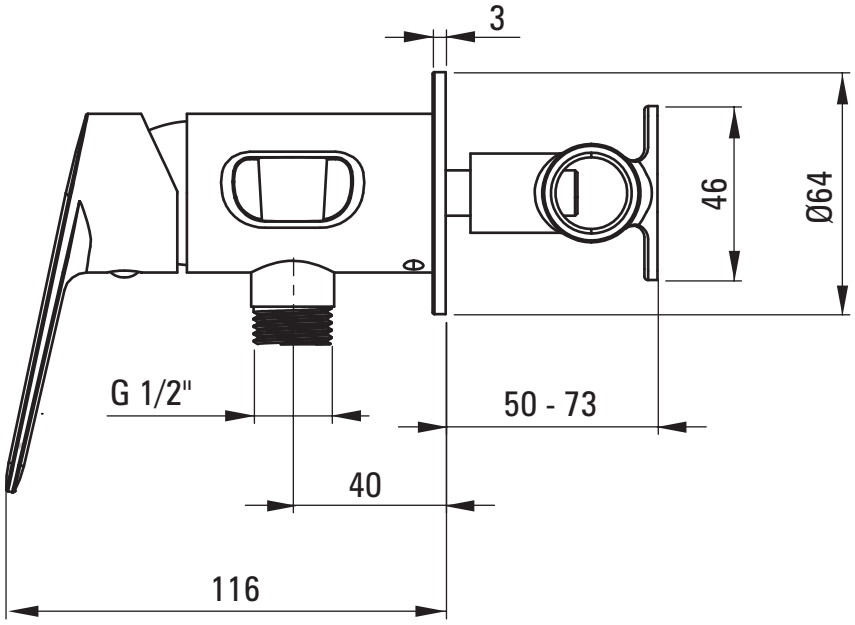
3
46
Ø64
G 1/2"
50 - 73
40
116

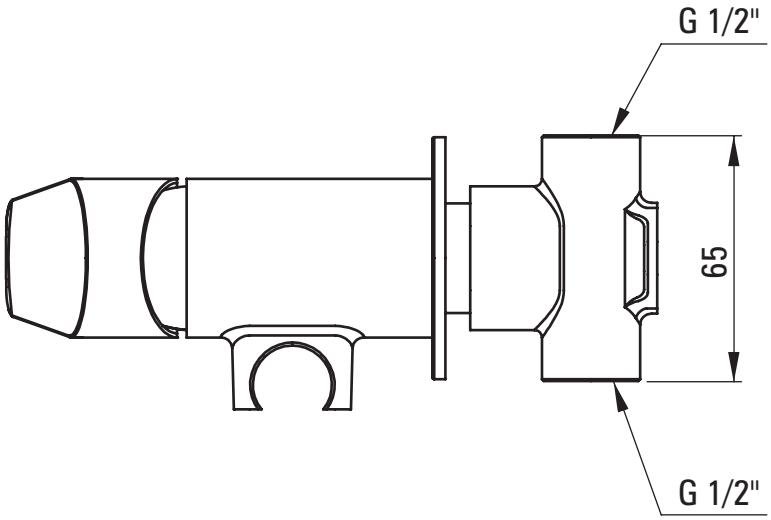
G 1/2"
65
G 1/2"