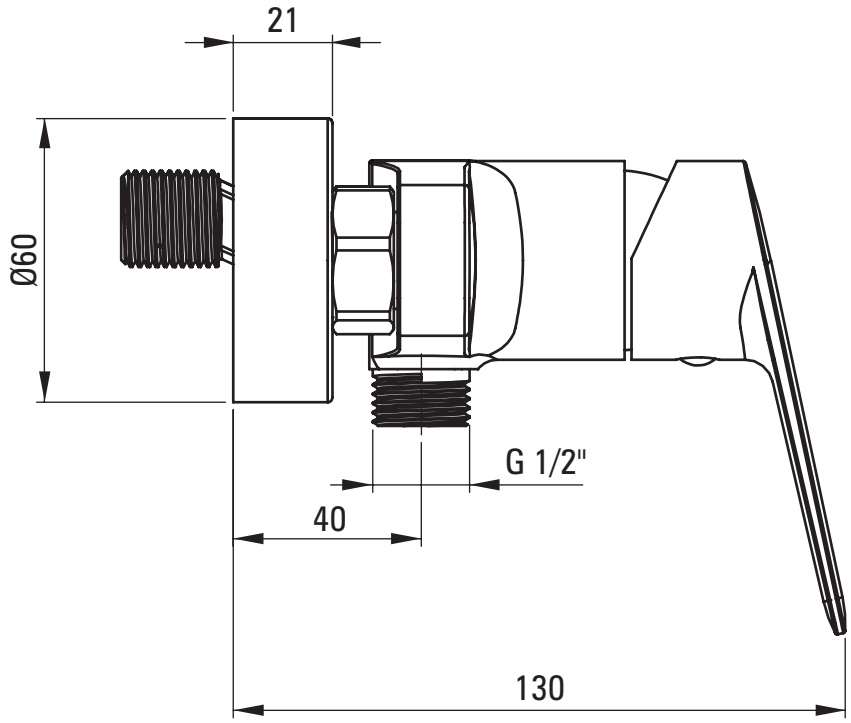
21
Ø60
G 1/2"
40
130

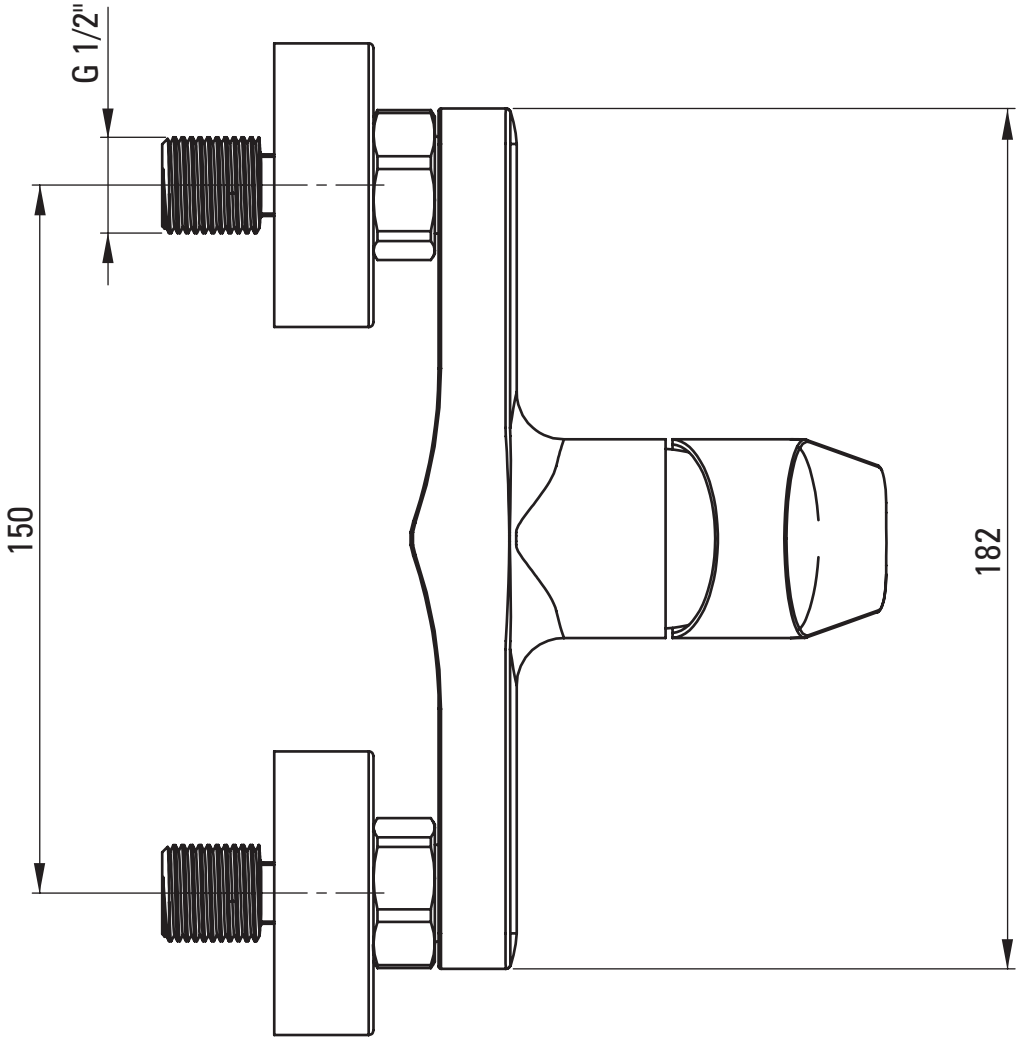
G 1/2"
150
182