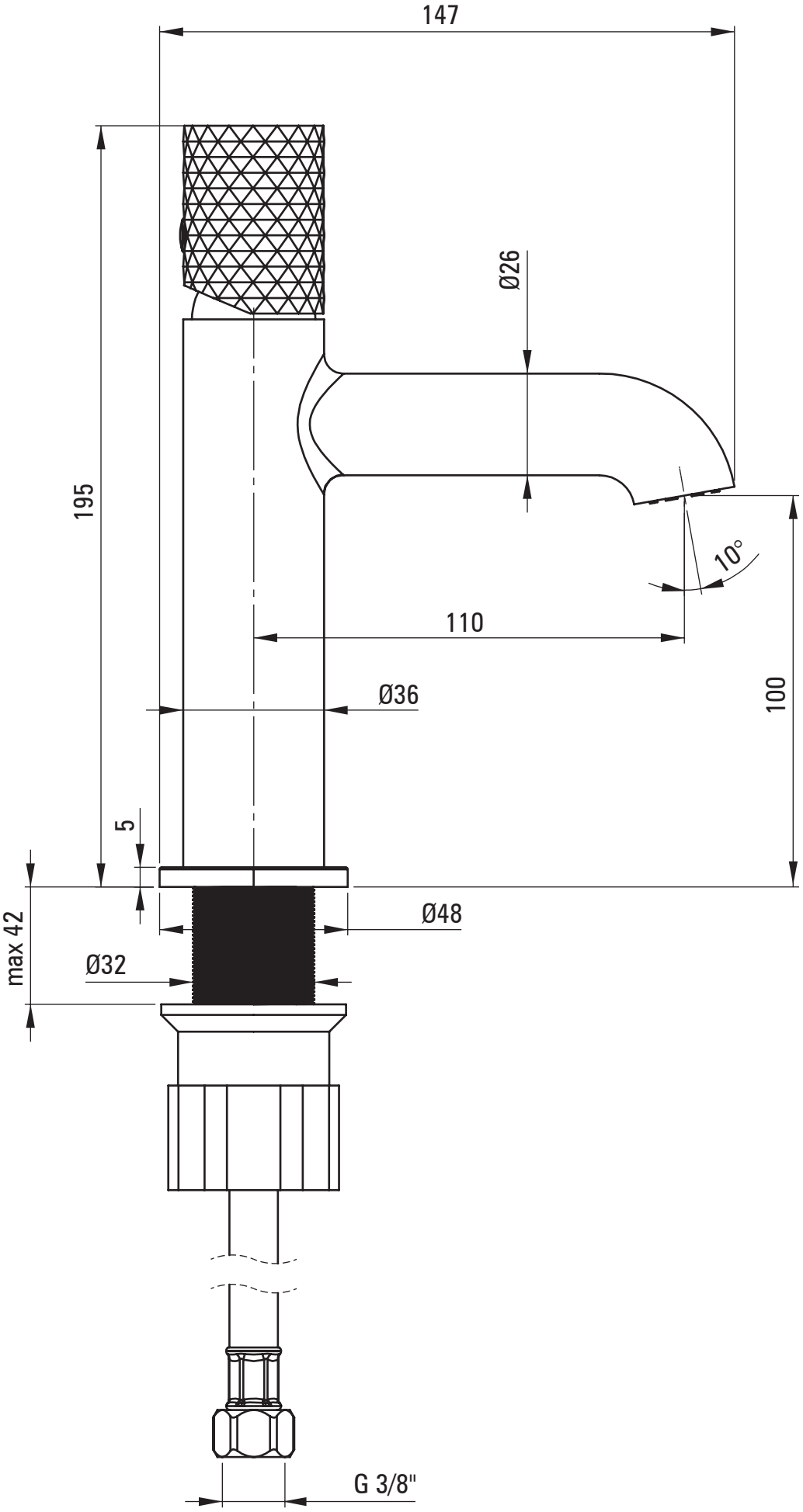
147
Ø26
195
10°
110
100
Ø36
5
max 42
Ø48
Ø32
G 3/8"