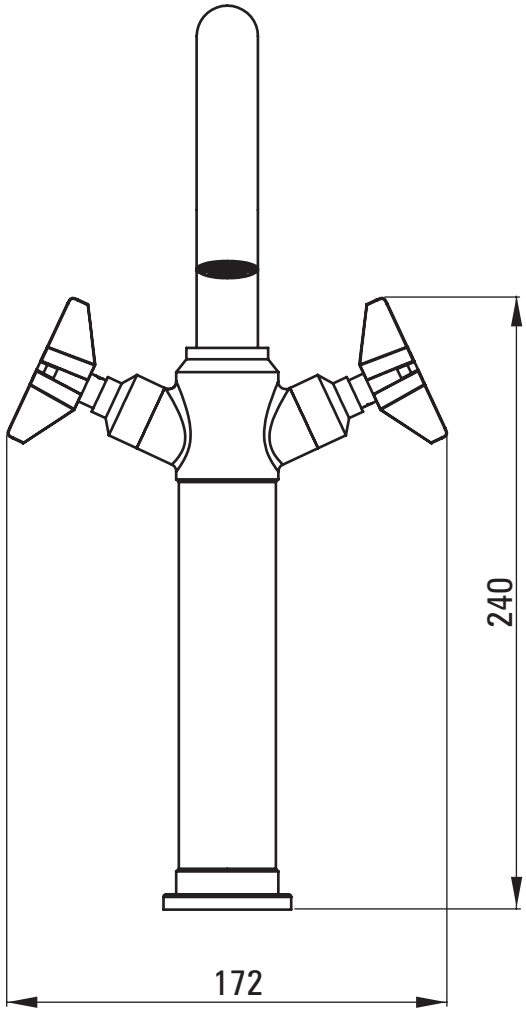
240
172

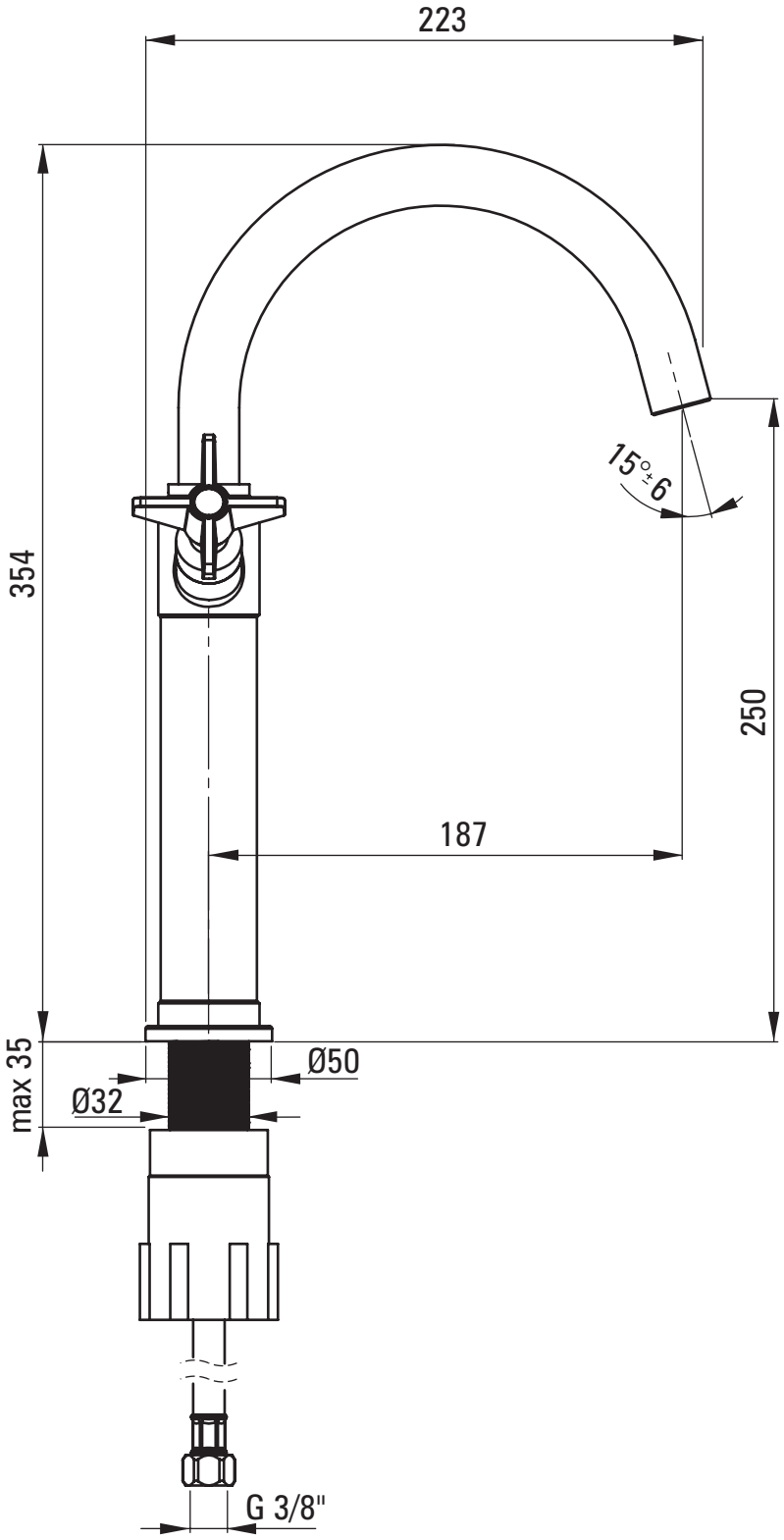
223
354
15°±6
250
187
max 35
Ø50
Ø32
G 3/8"