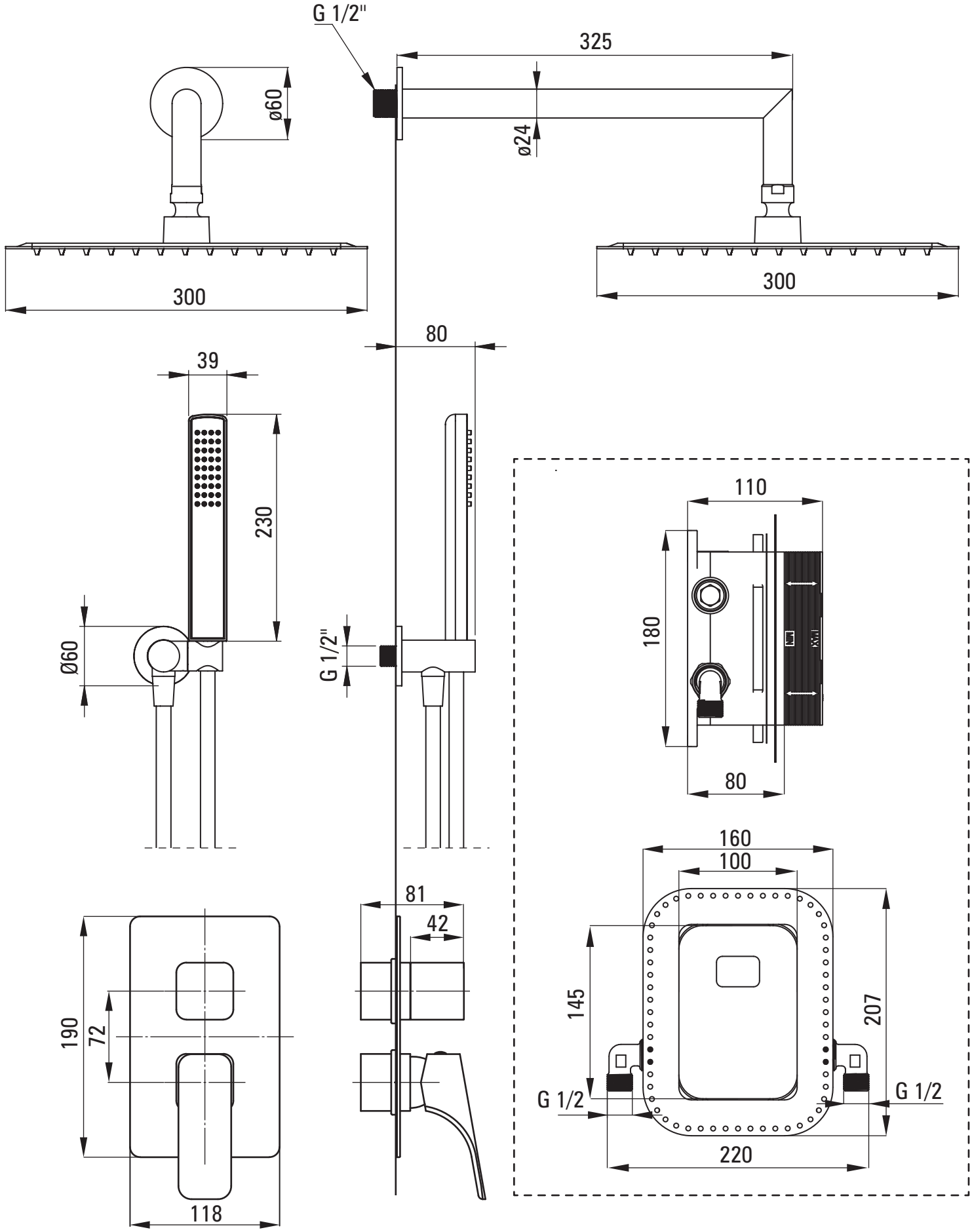
G 1/2"
325
ø60
ø24
300
300
80
39
230
Ø60
G 1/2"
110
180
80
160
100
145
207
G 1/2
G 1/2
220
81
42
190
72
118