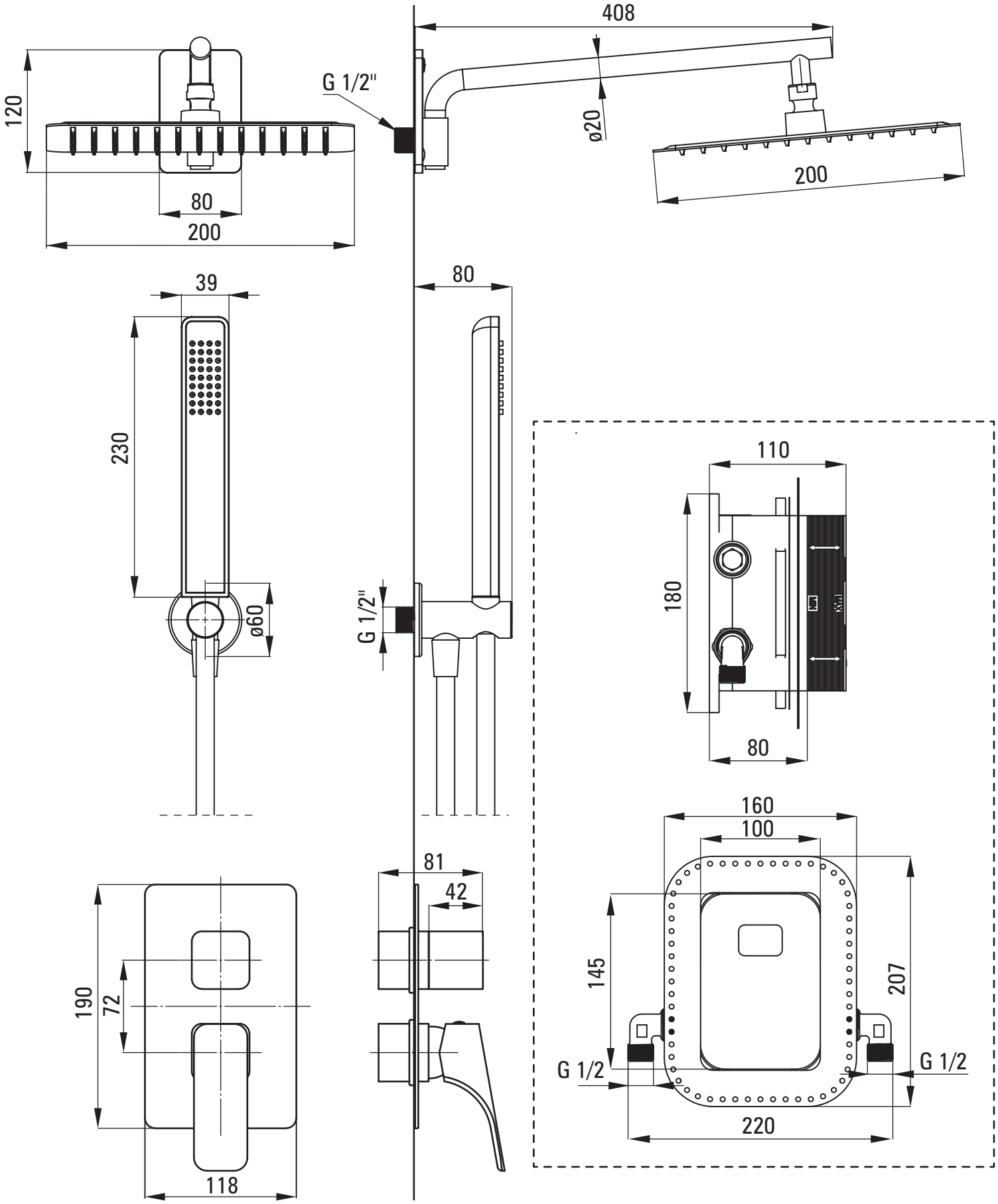
408
120
G 1/2"
ø20
200
80
200
39
80
230
110
G 1/2"
ø60
180
80
160
100
81
42
145
207
190
72
G 1/2
G 1/2
220
118