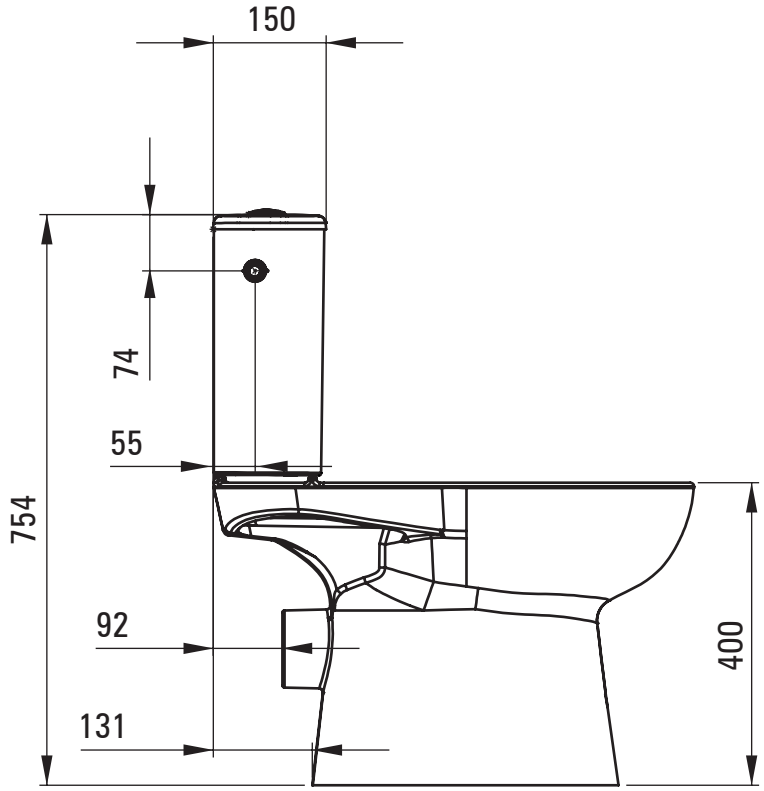
150
74
55
754
92
131
400

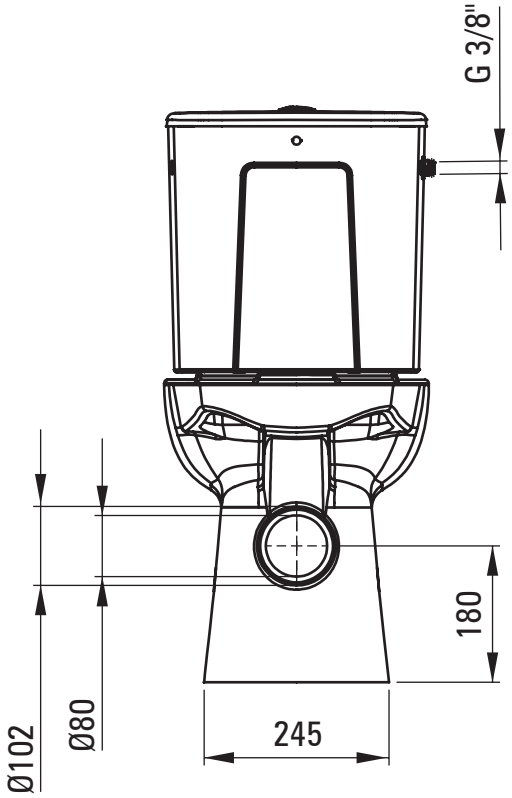
G 3/8"
180
Ø102
Ø80
245

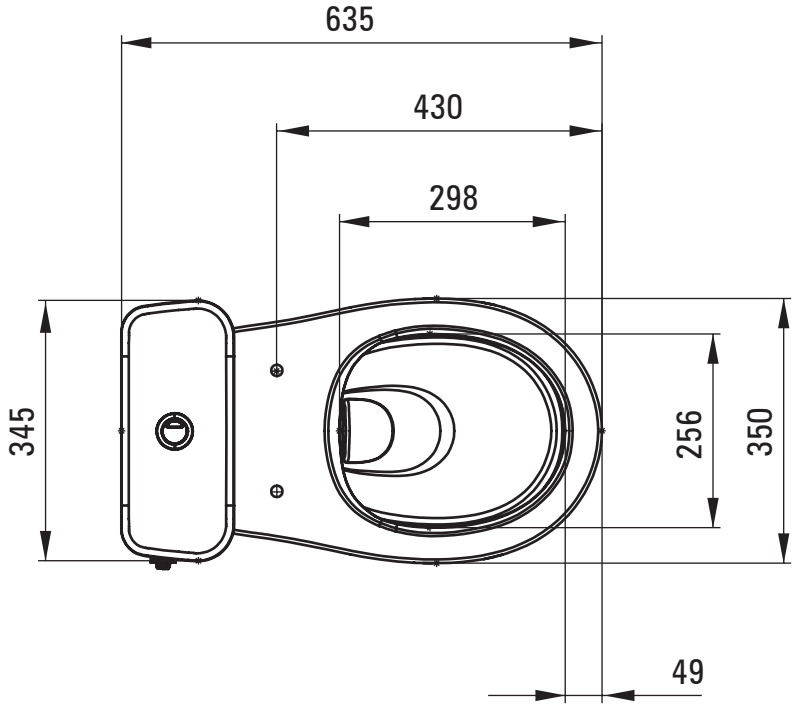
635
430
298
345
256
350
49