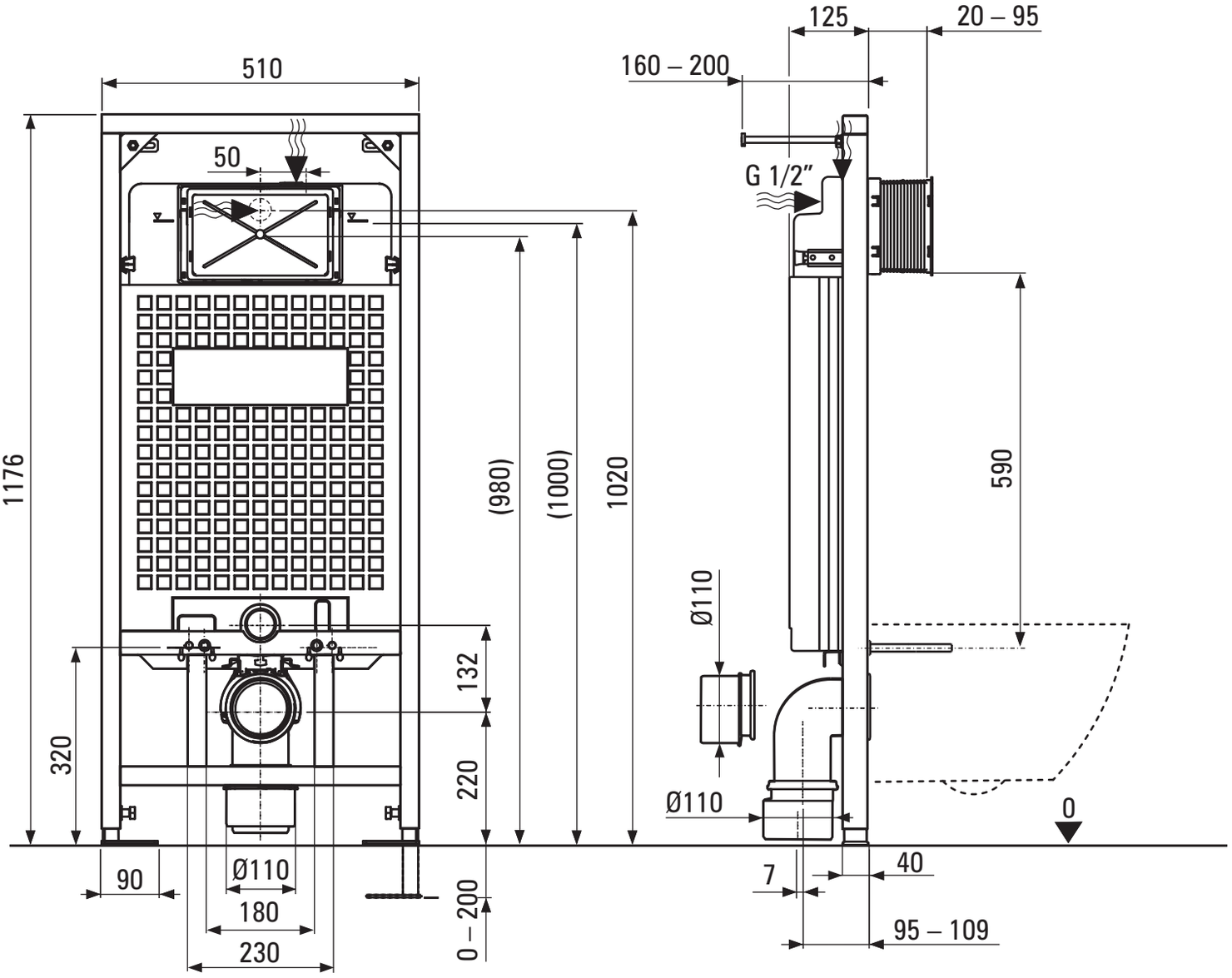
510
50
1176
(980)
(1000)
1020
132
220
320
90
Ø110
180
230
0 – 200
125
20 – 95
160 – 200
G 1/2"
590
Ø110
Ø110
0
7
40
95 – 109

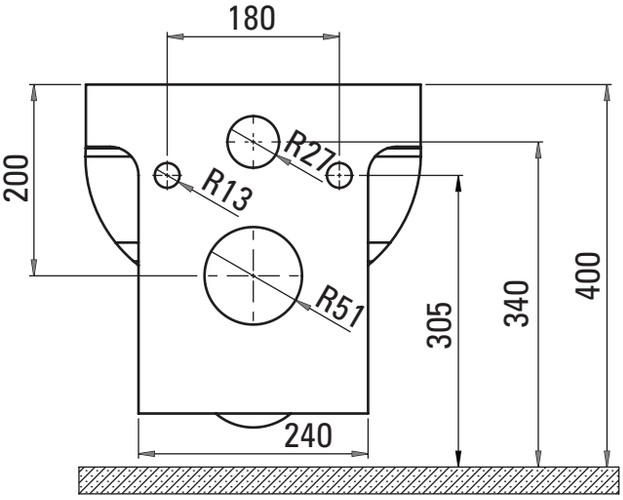
180
200
R27
R13
R51
305
340
400
240

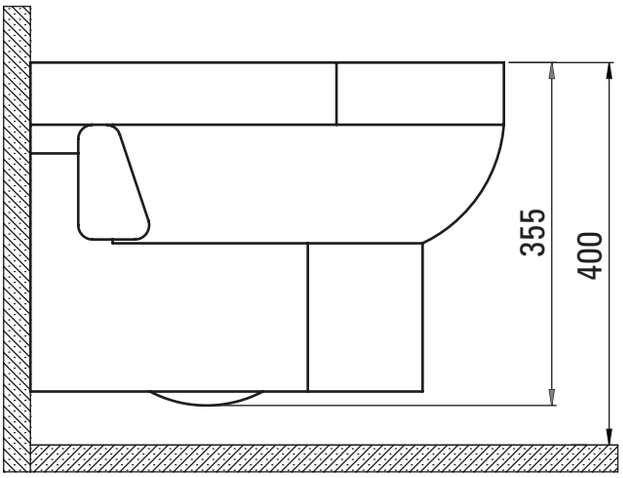
355
400

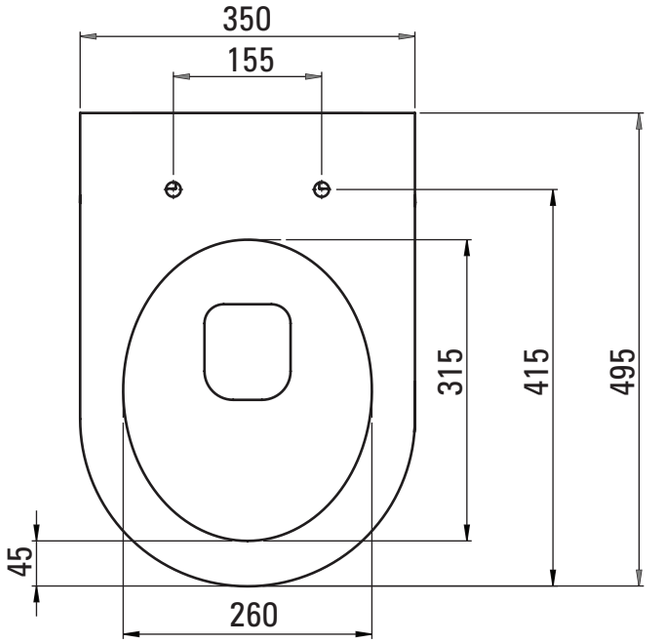
350
155
315
415
495
45
260

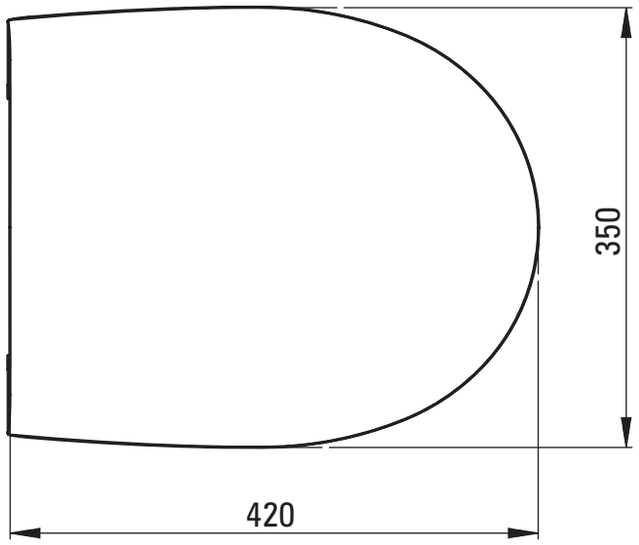
350
420

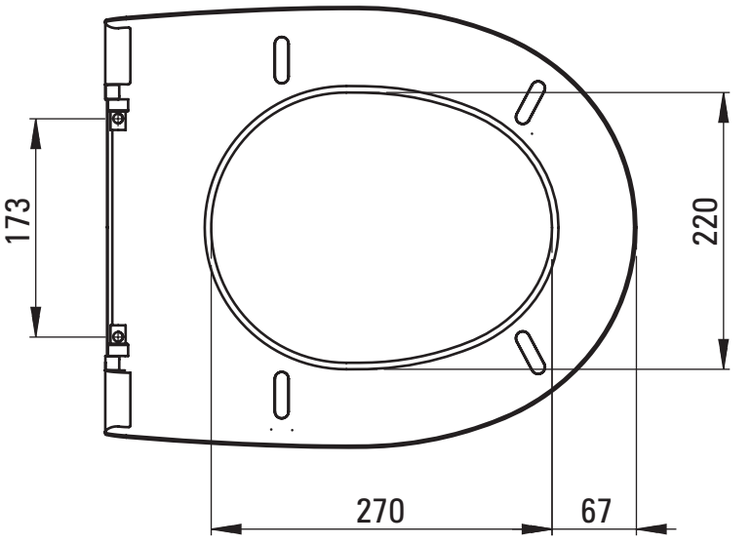
173
220
270
67

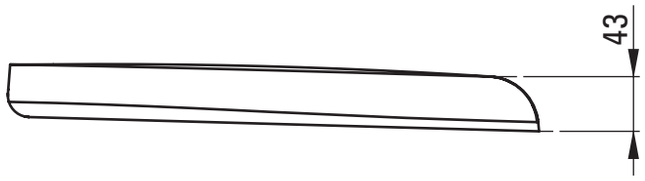
43