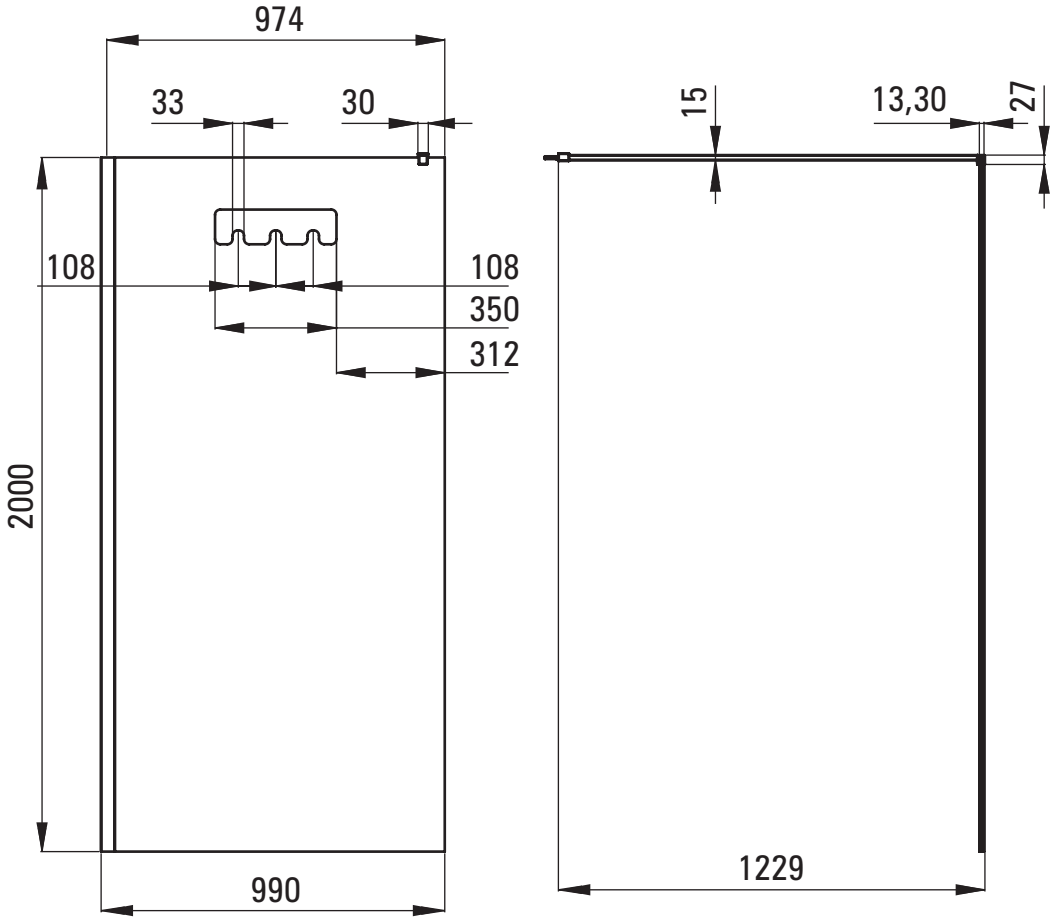
974
33
30
108
108
350
312
2000
990
15
13,30
27
1229

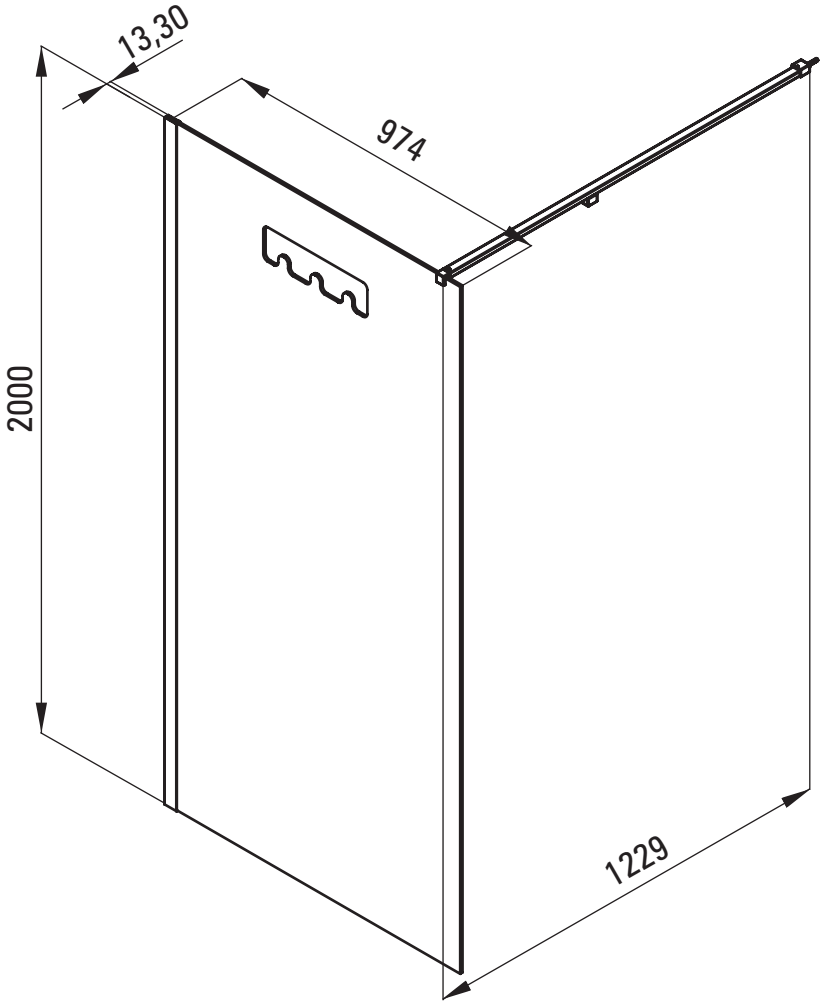
13,30
974
2000
1229