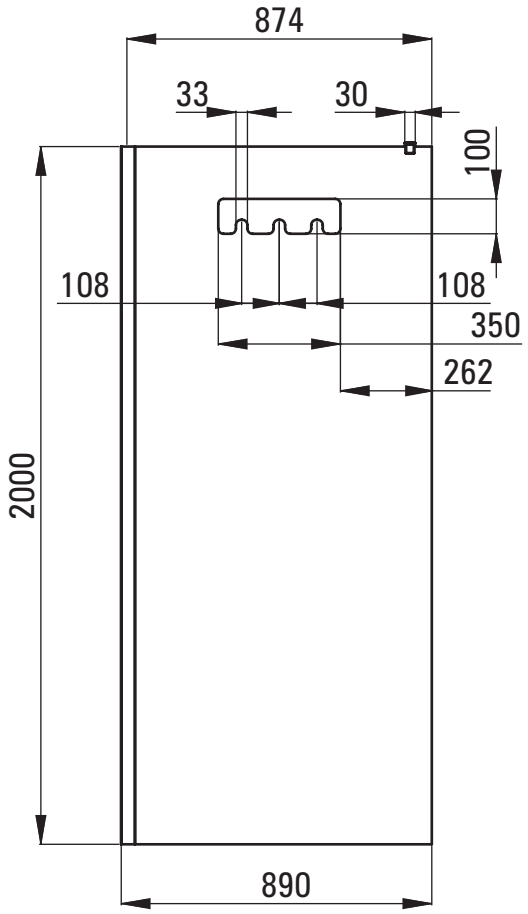
874
33
30
100
108
108
350
262
2000
890

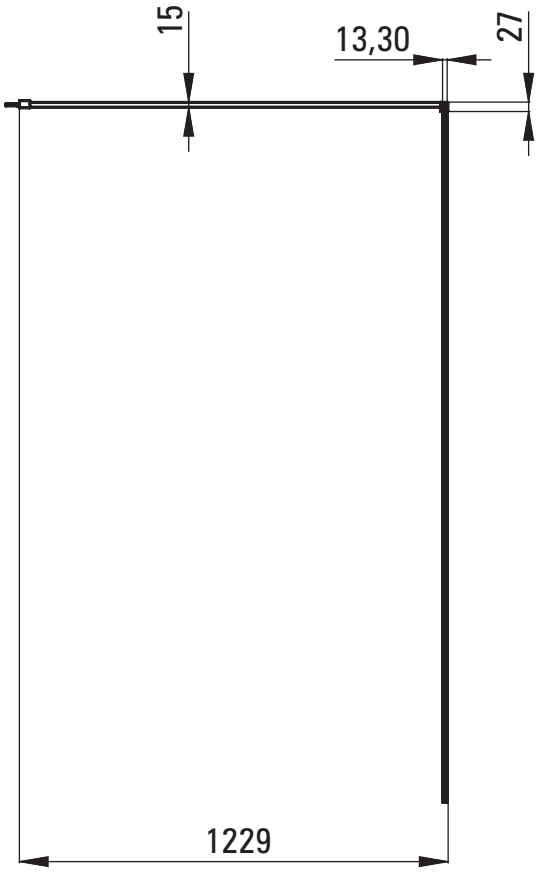
15
13,30
27
1229

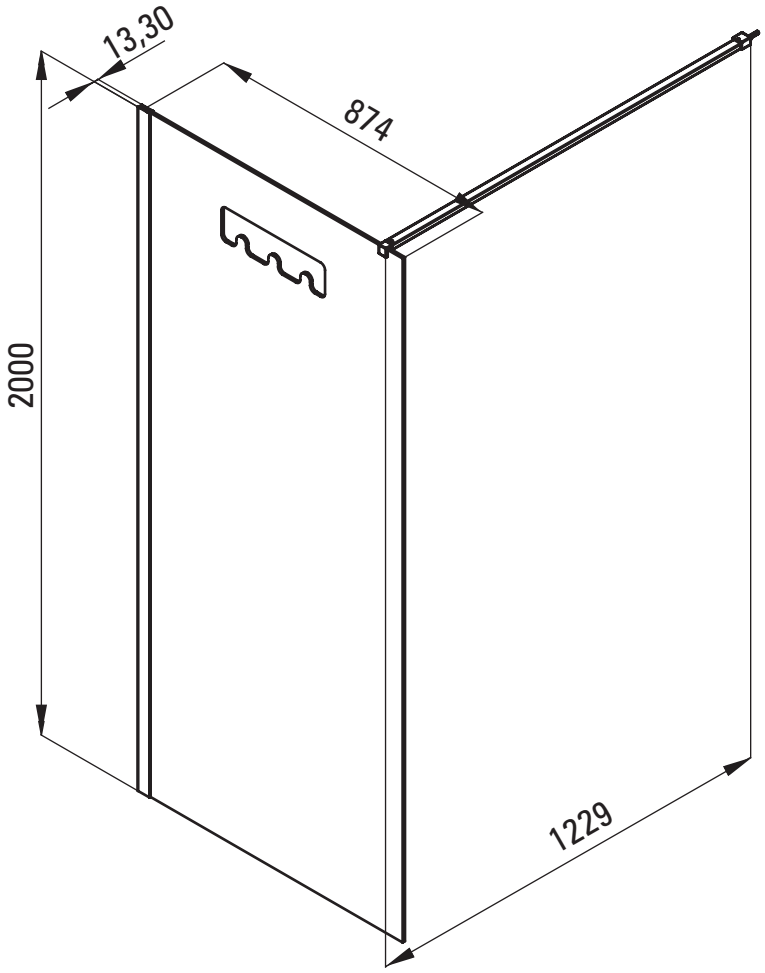
13,30
874
2000
1229