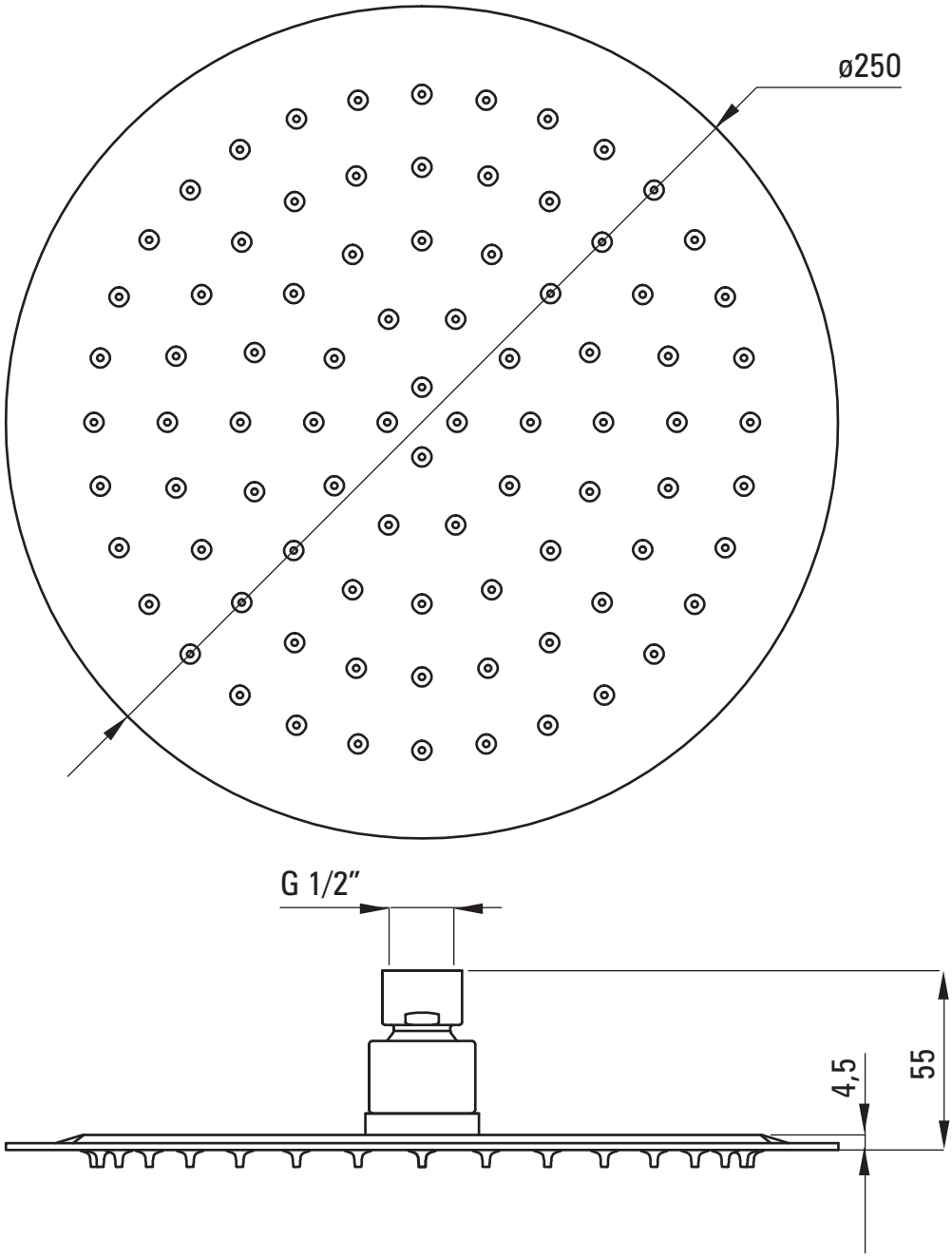
ø250
G 1/2"
4,5
55