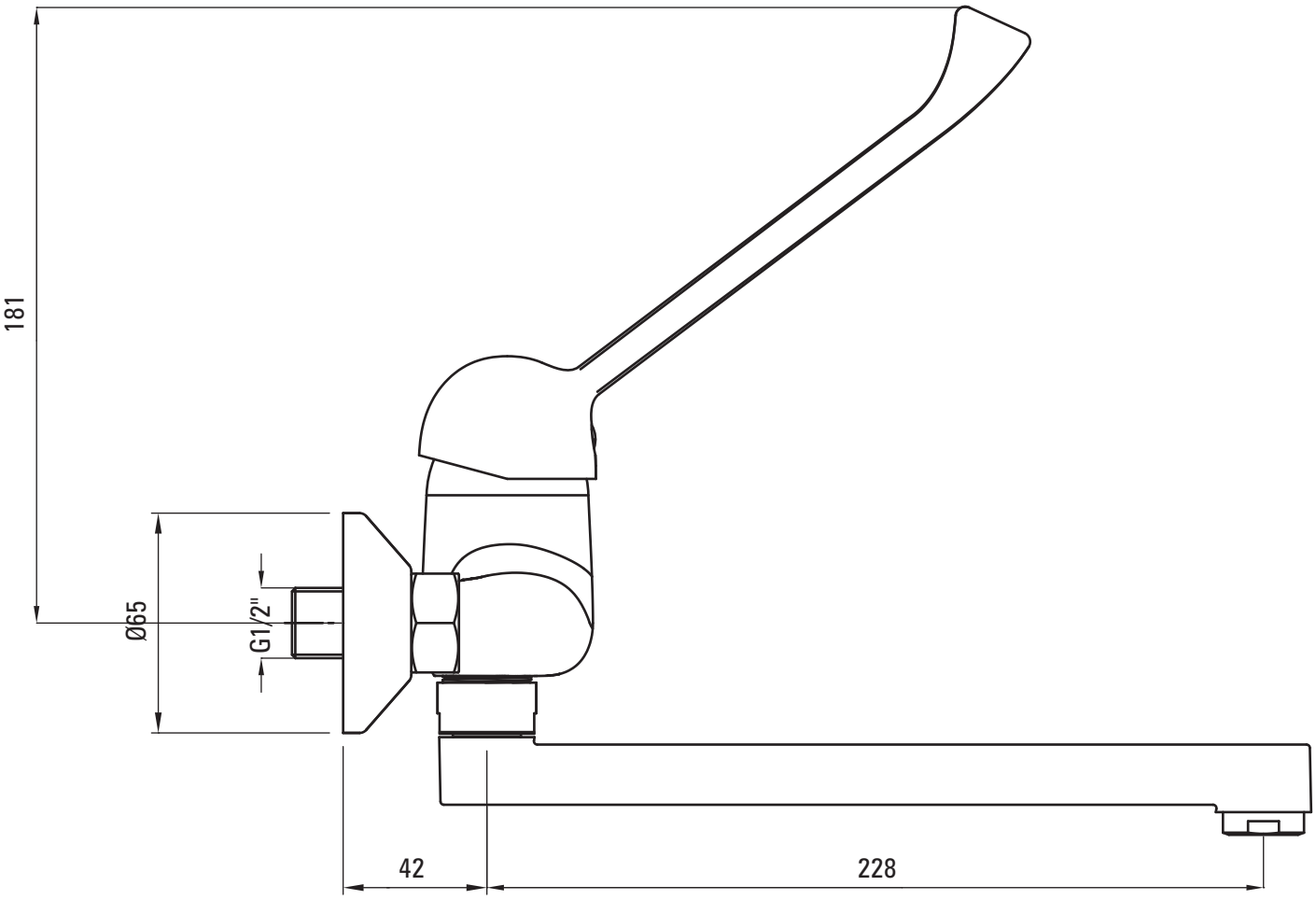
181
Ø65
G1/2"
42
228

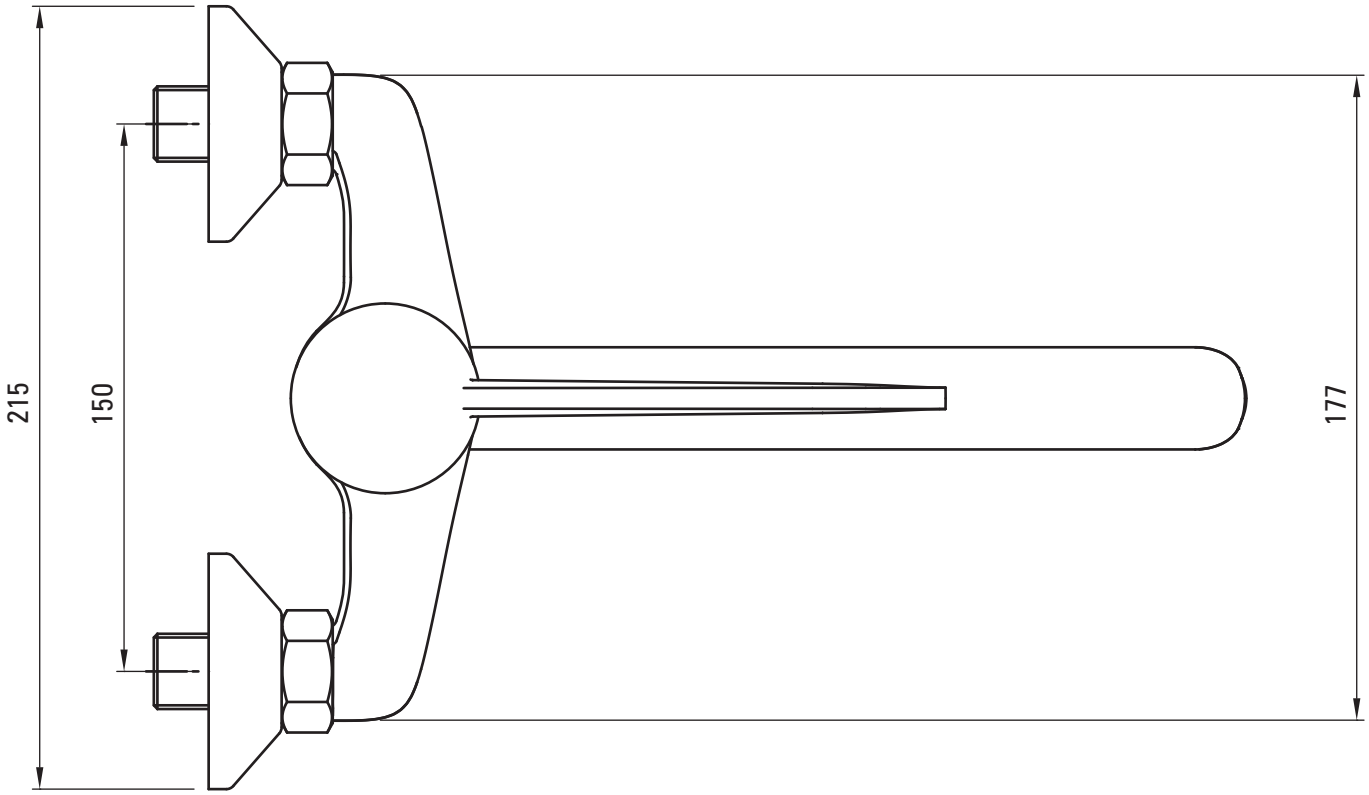
215
150
177