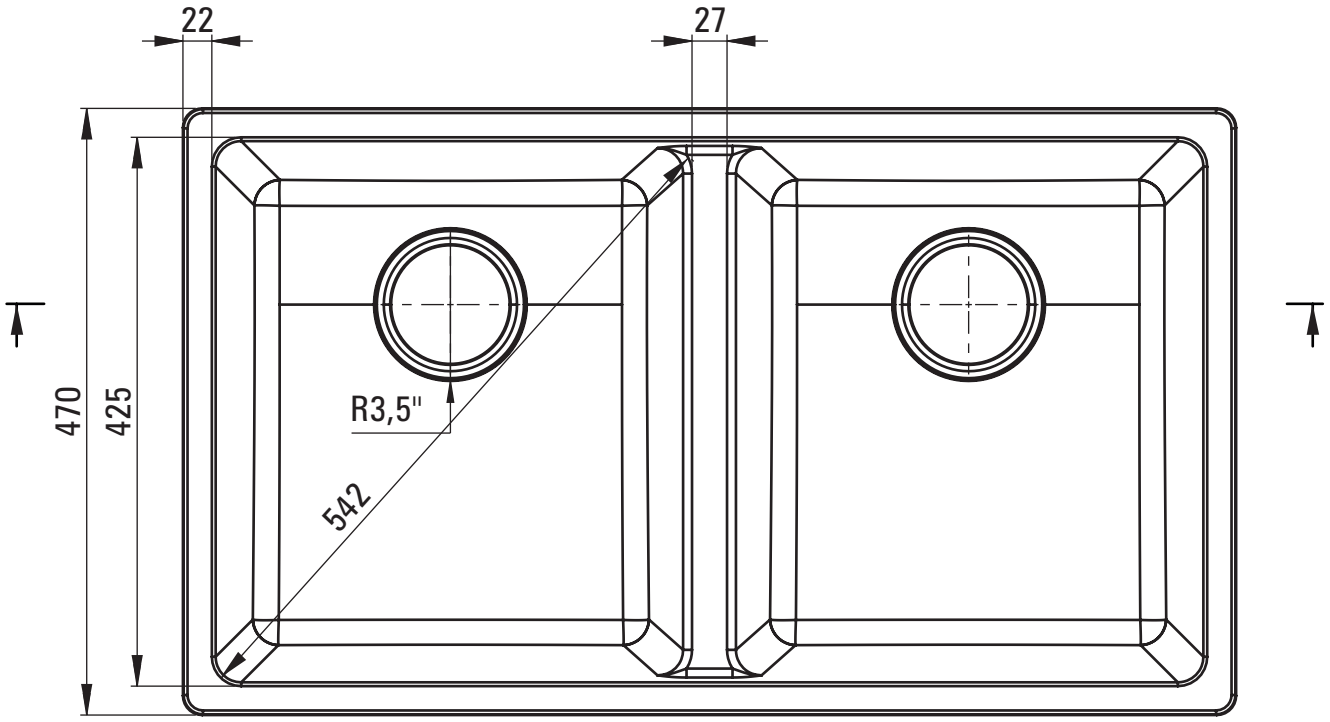
22
27
470
425
R3,5"
542

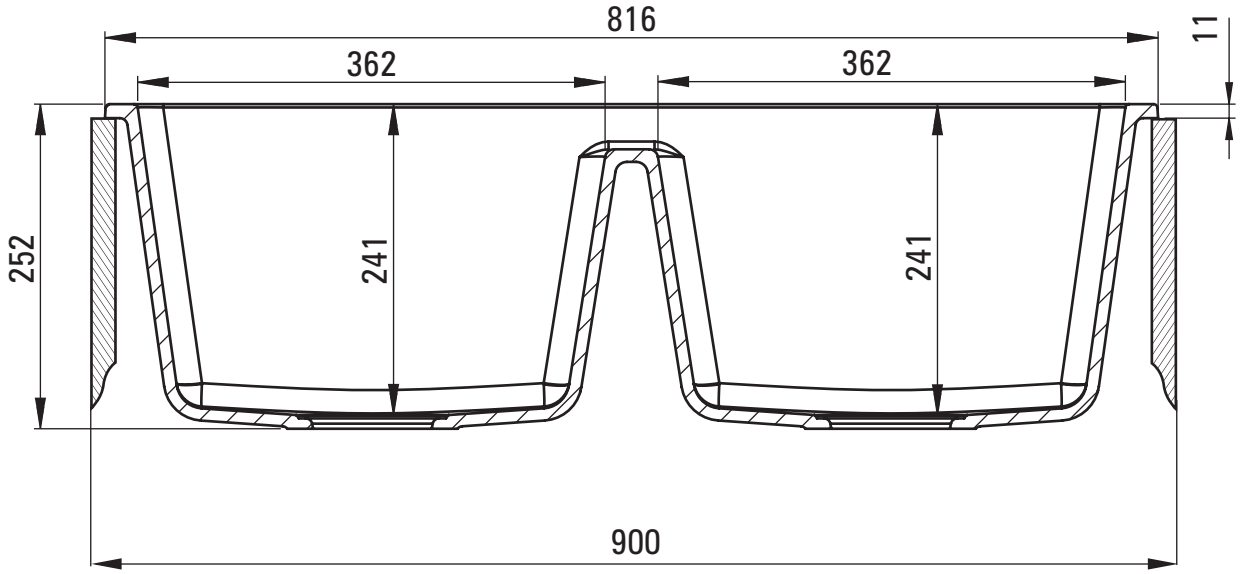
816
362
362
11
252
241
241
900