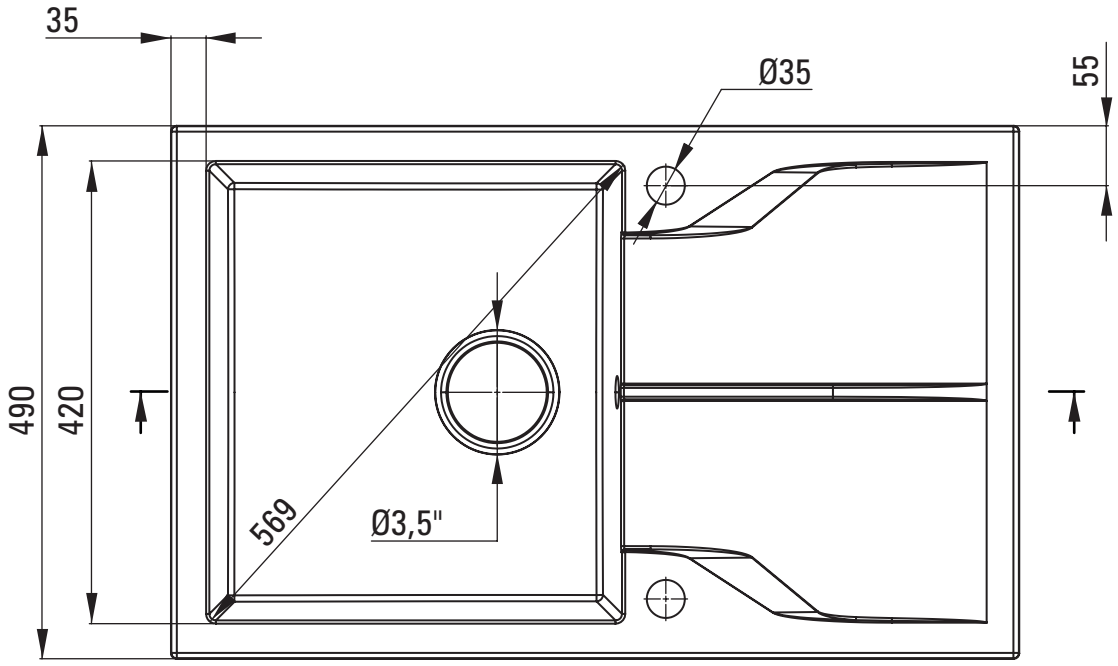
35
Ø35
55
490
420
569
Ø3,5"

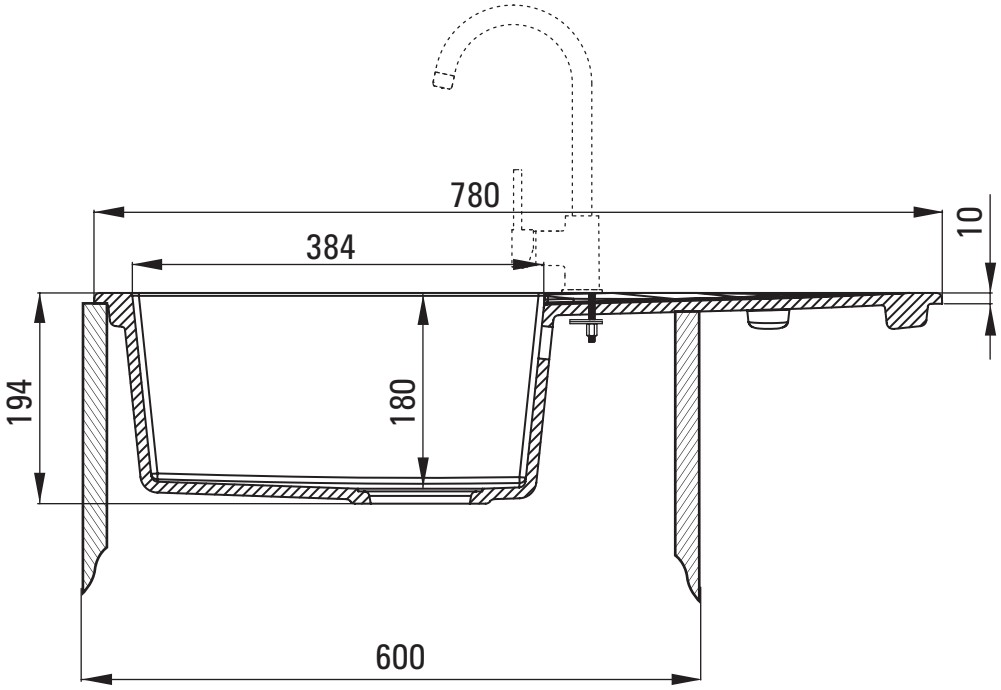
780
384
10
194
180
600