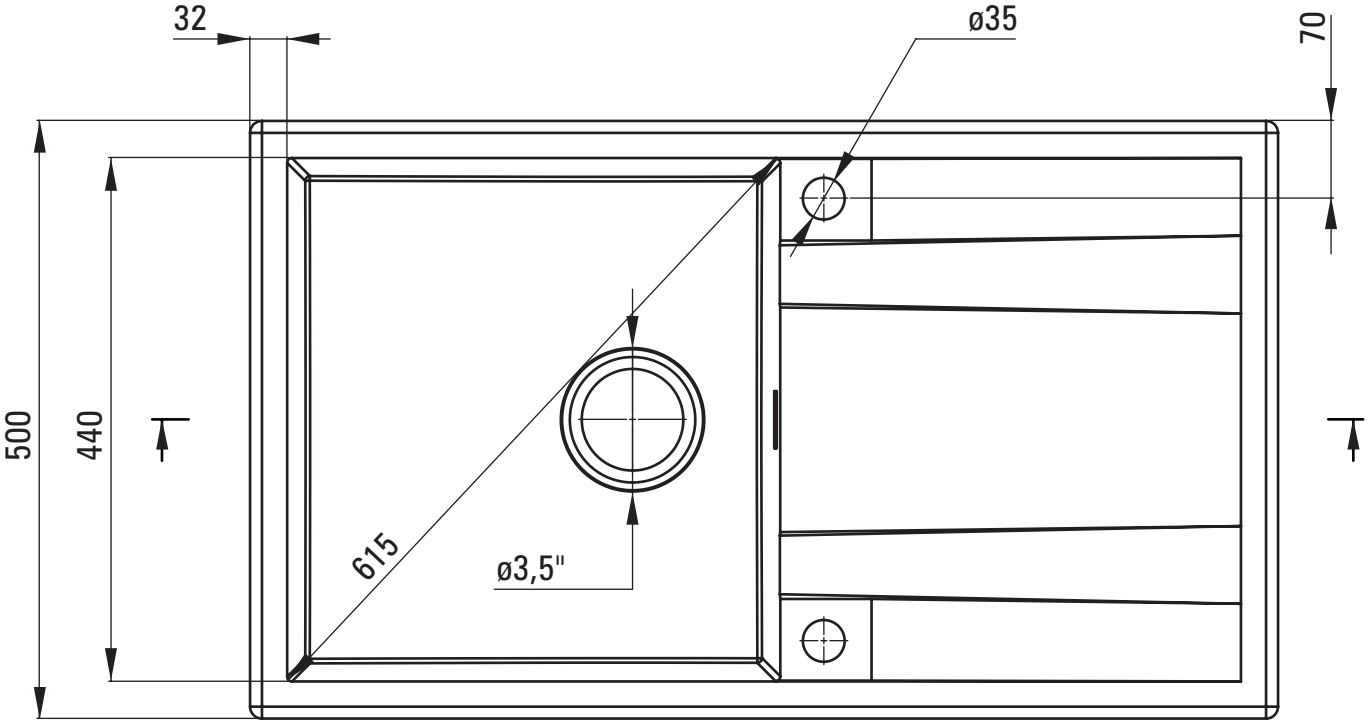
32
ø35
70
500
440
615
ø3,5"

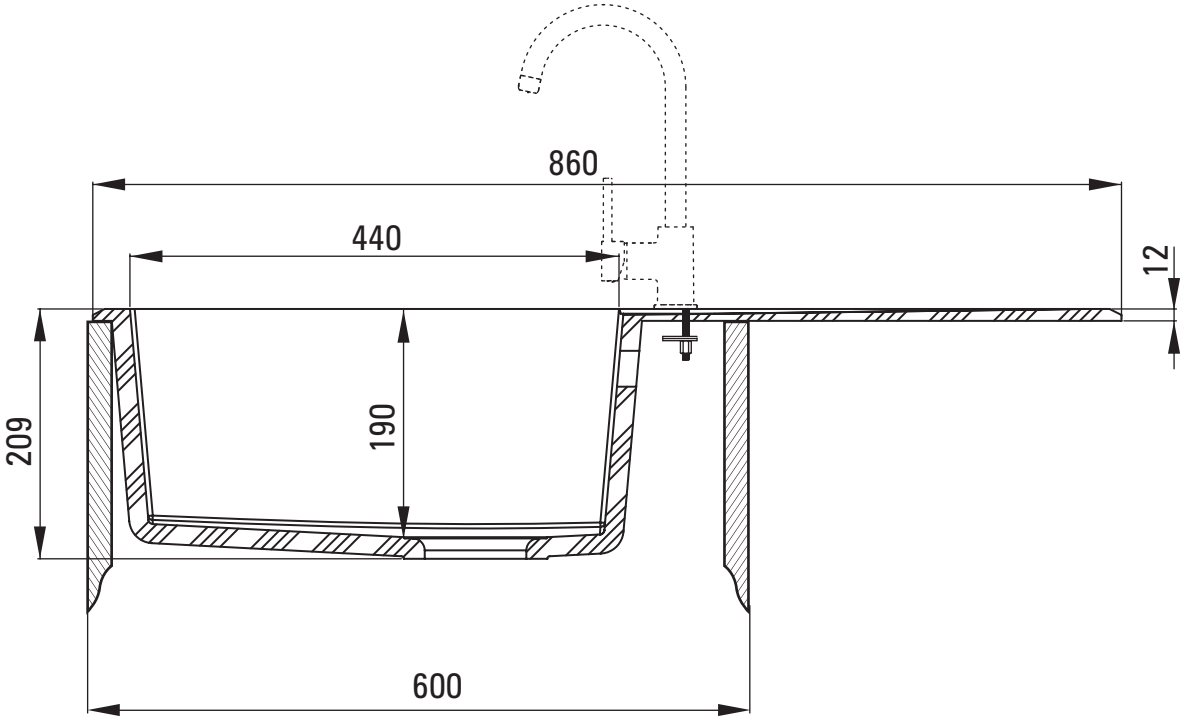
860
440
12
209
190
600