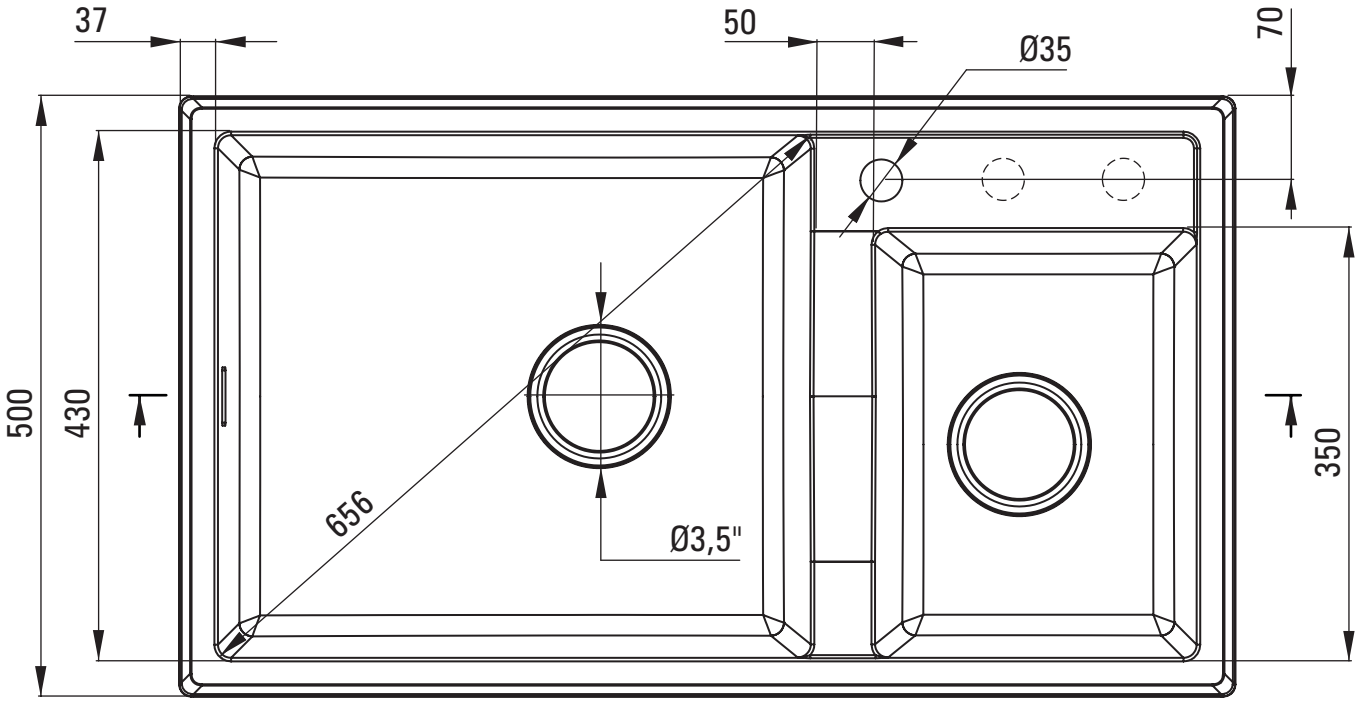
37
50
70
Ø35
500
430
350
656
Ø3,5"

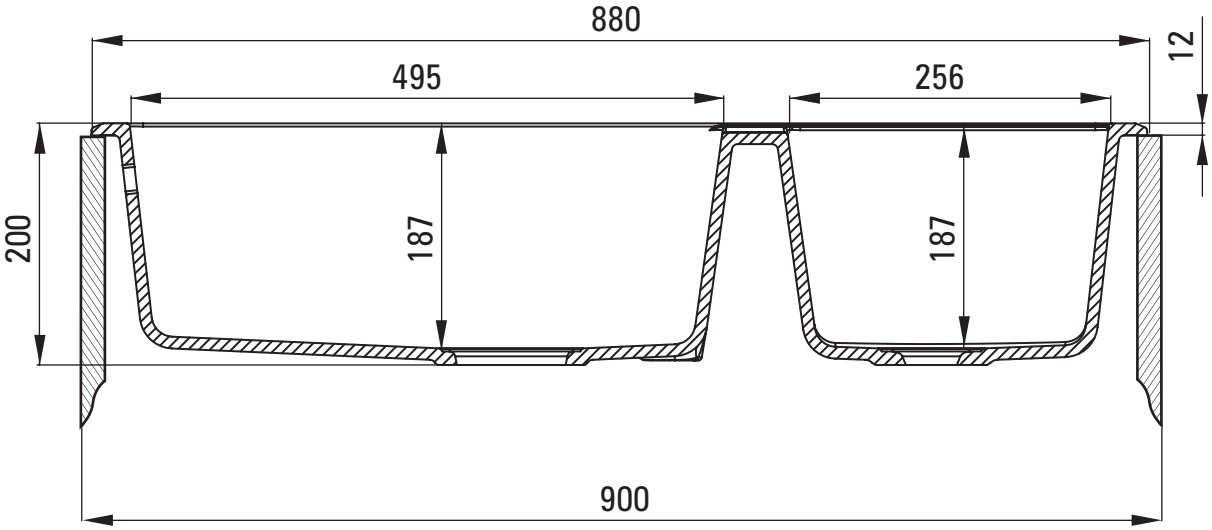
880
12
495
256
200
187
187
900