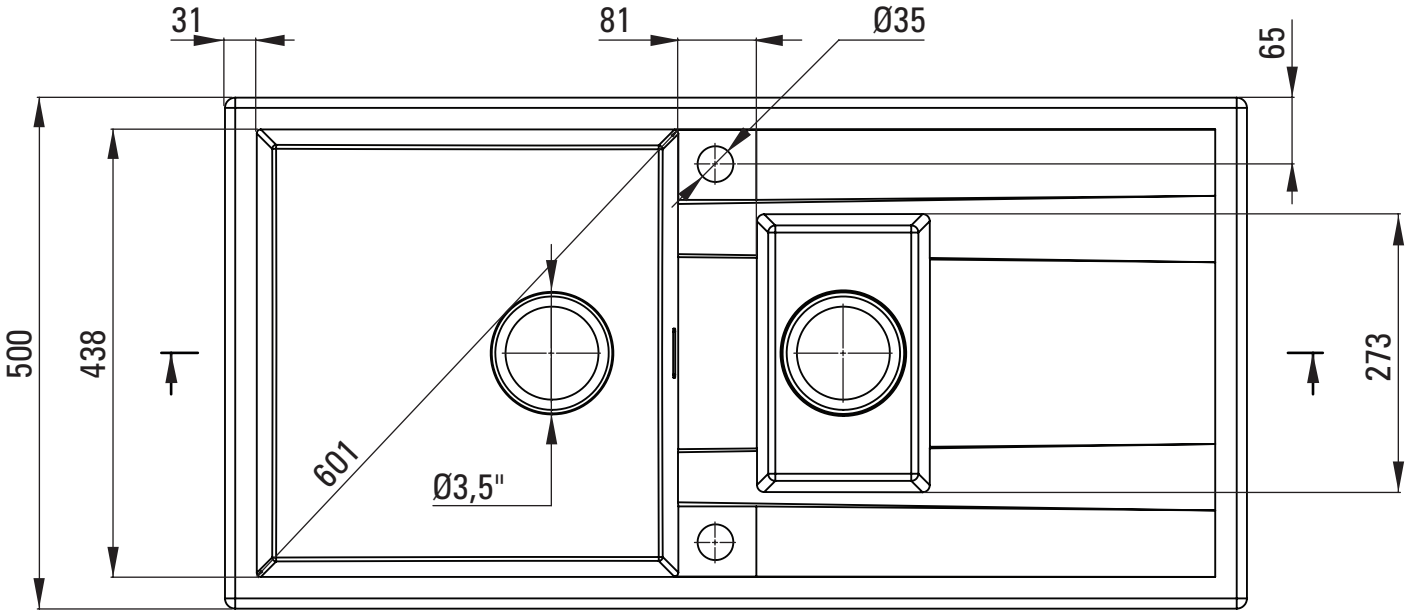
31
81
Ø35
65
500
438
273
601
Ø3,5"

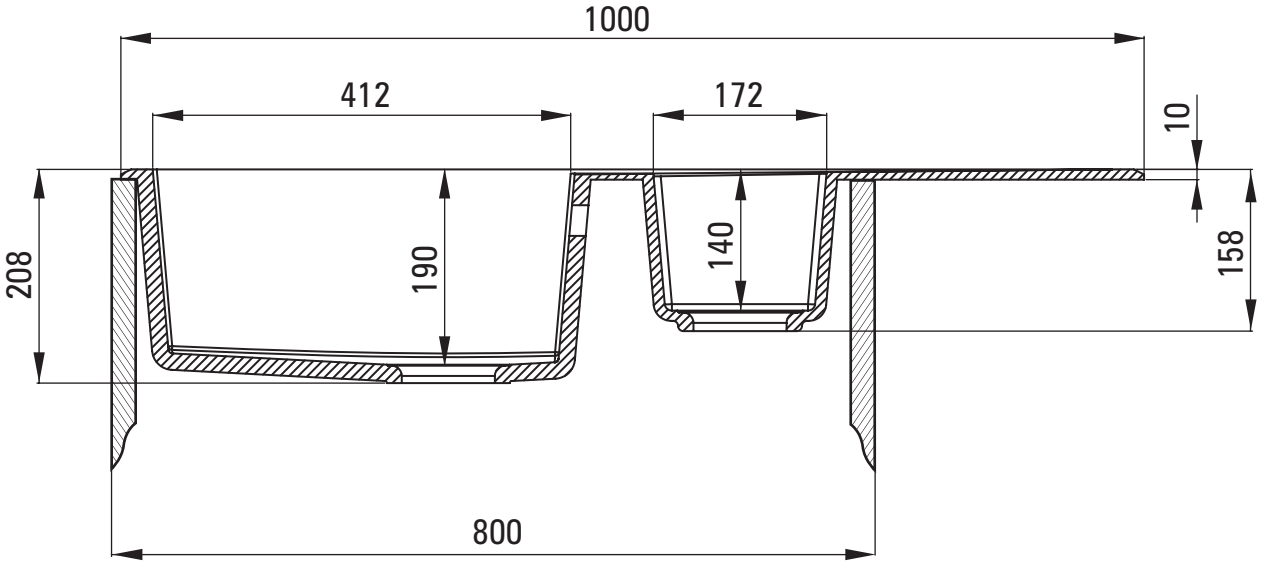
1000
412
172
10
208
190
140
158
800