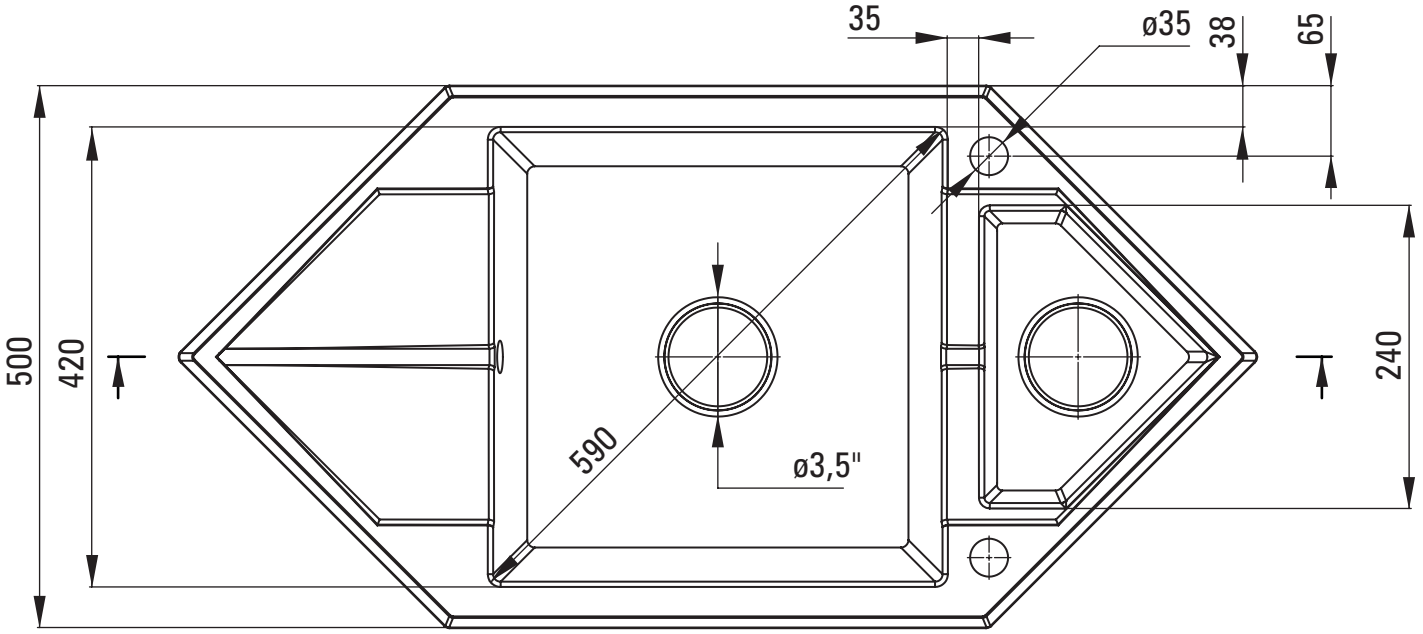
35
ø35
38
65
500
420
590
ø3,5"
240

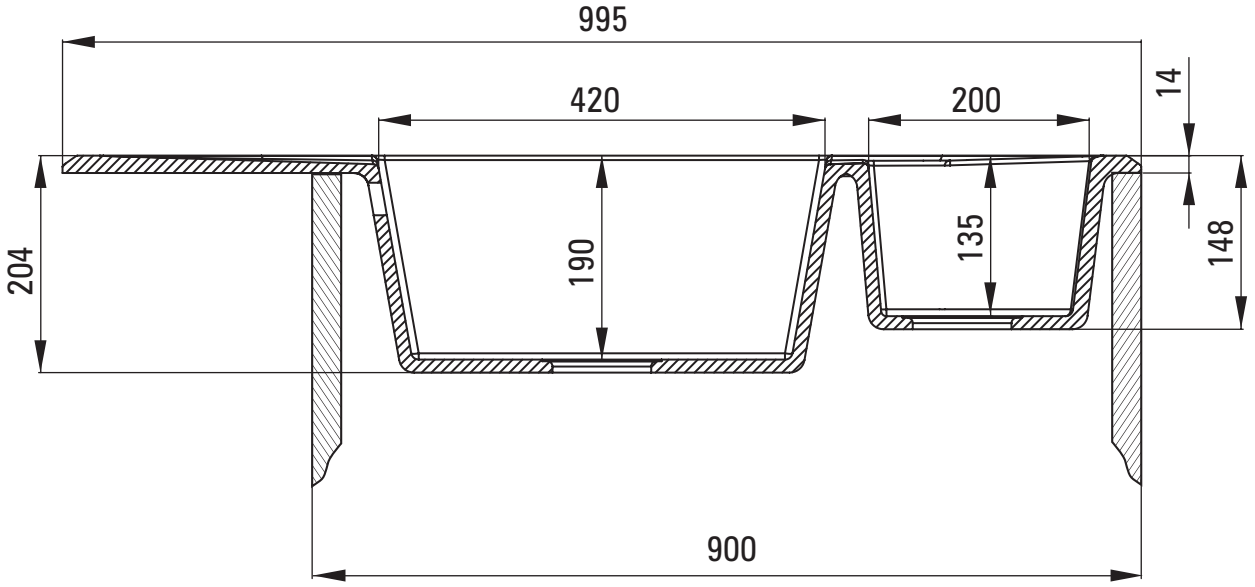
995
420
200
14
204
190
135
148
900