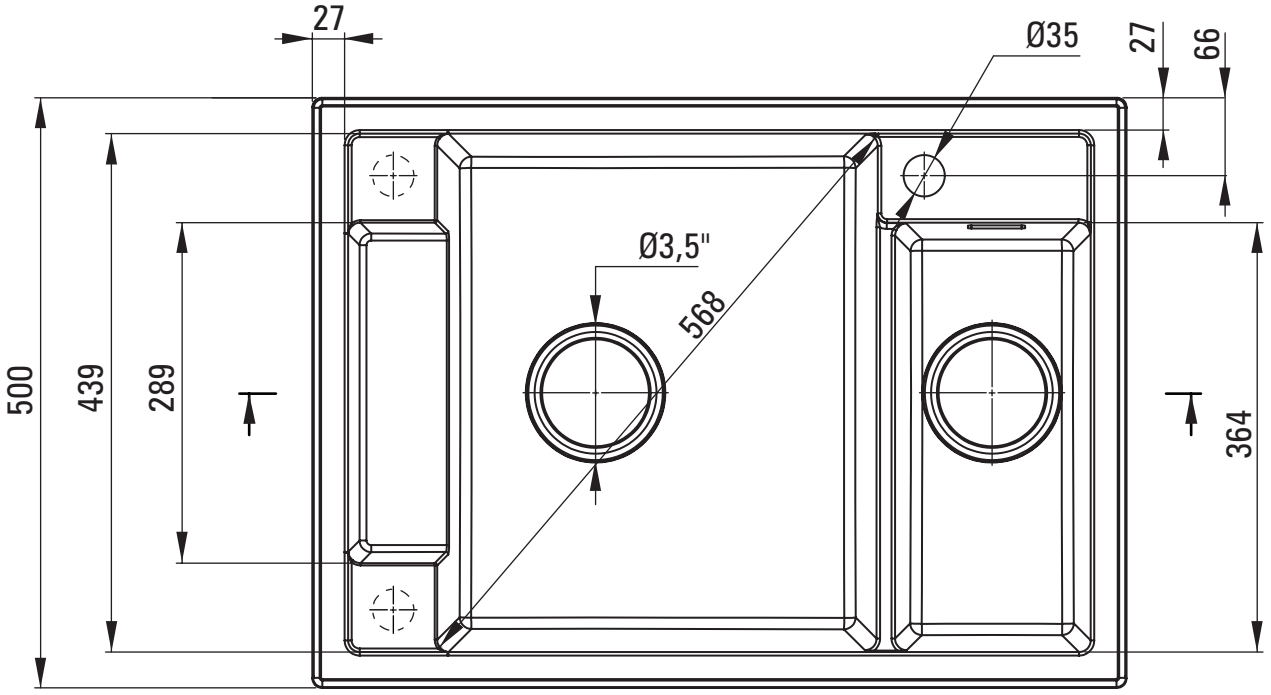
27
Ø35
27
66
Ø3,5"
568
500
439
289
364

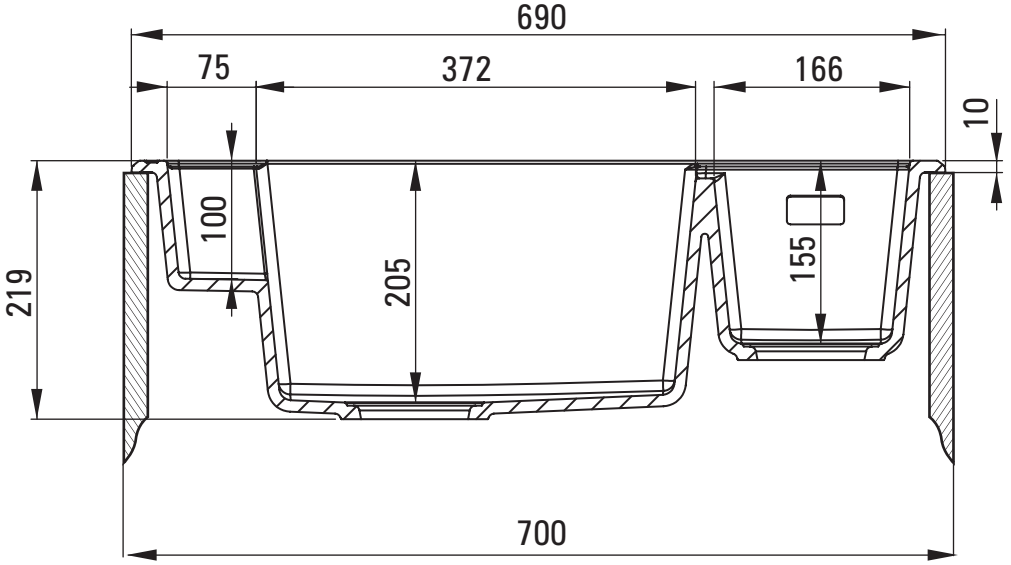
690
75
372
166
10
100
205
155
219
700