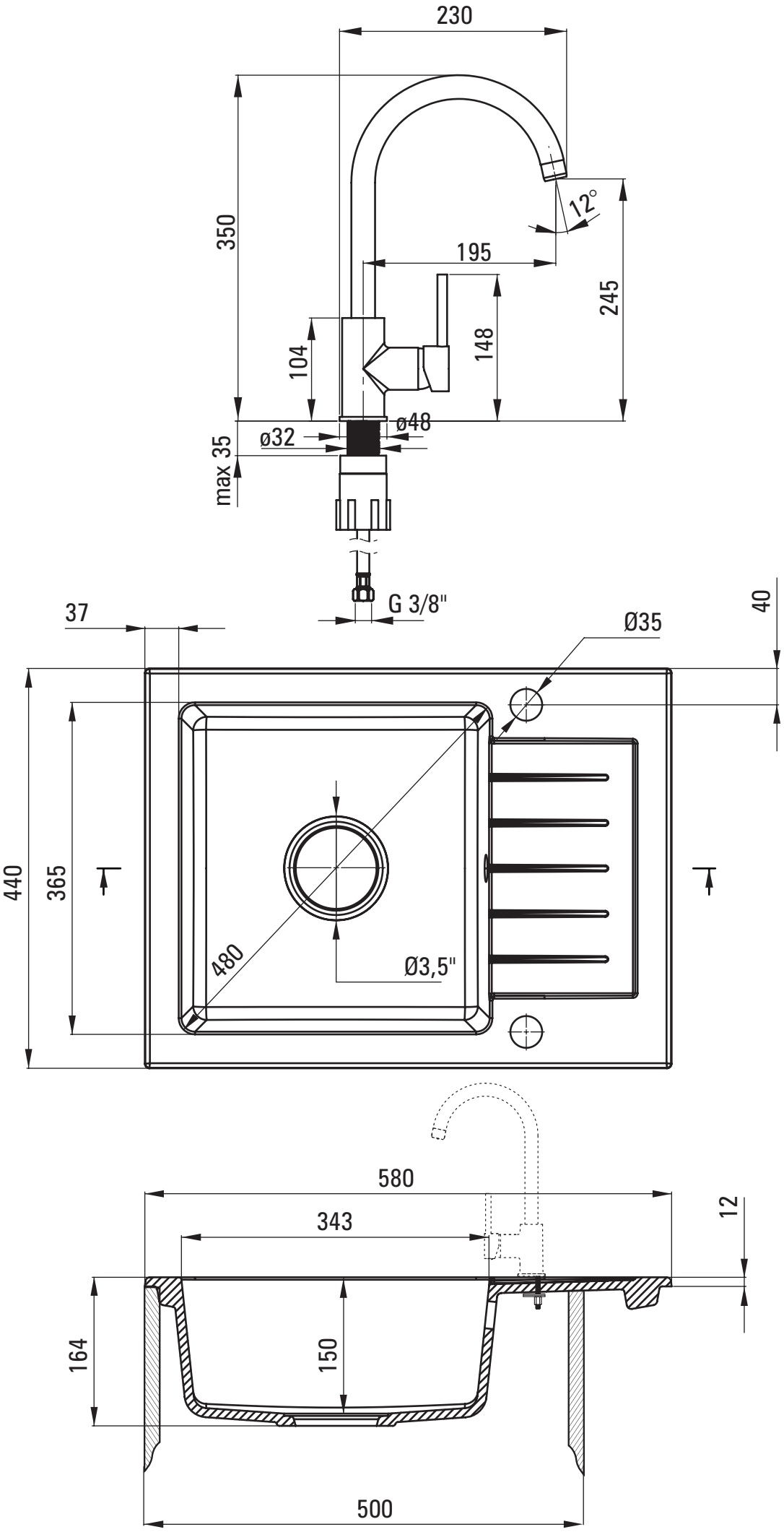
230
350
12°
195
245
104
148
ø48
ø32
max 35
G 3/8"
37
Ø35
40
440
365
480
Ø3,5"
580
343
12
164
150
500