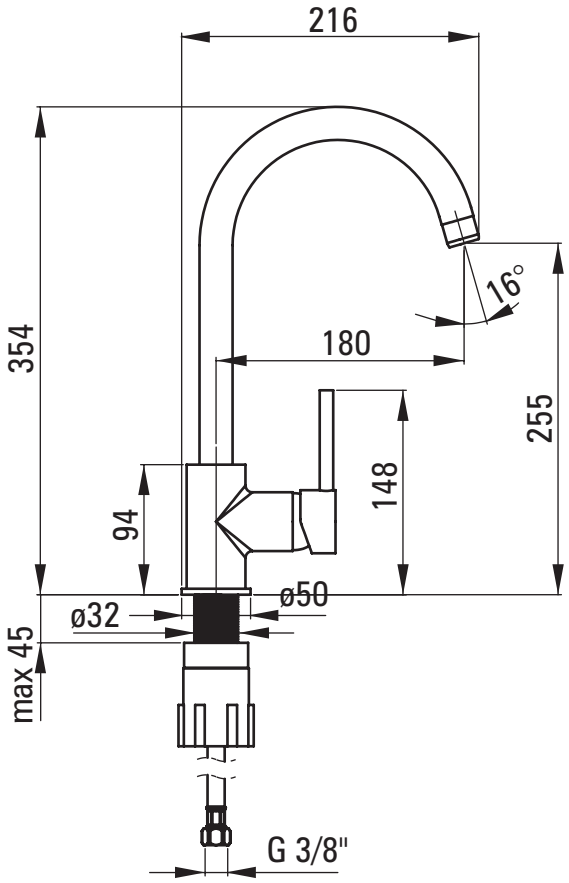
216
354
16°
180
255
148
94
ø50
ø32
max 45
G 3/8"

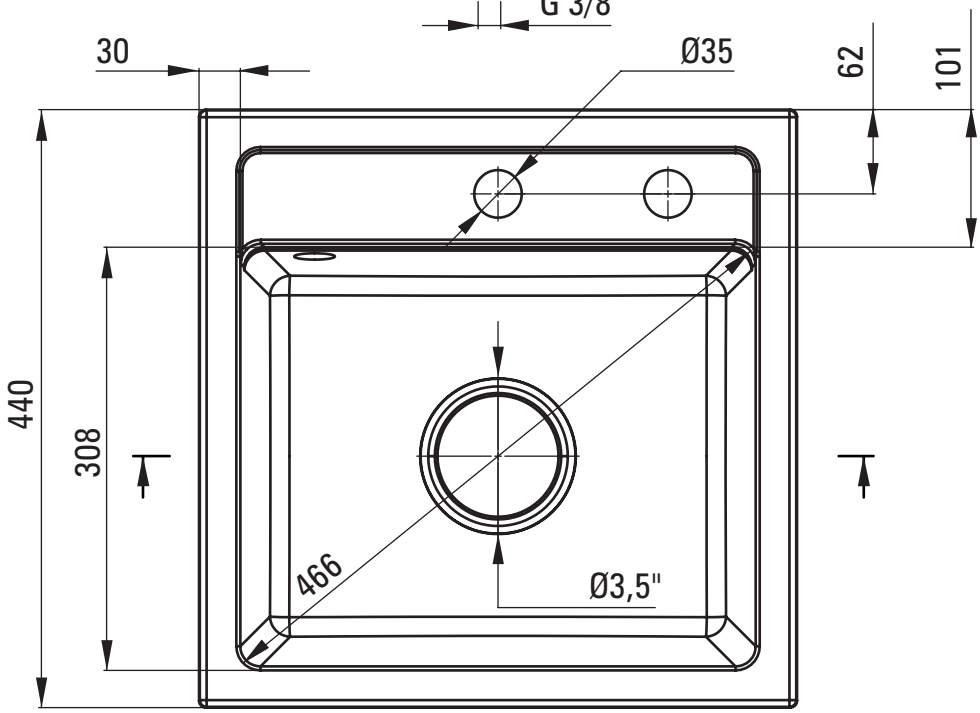
30
Ø35
62
101
440
308
466
Ø3,5"

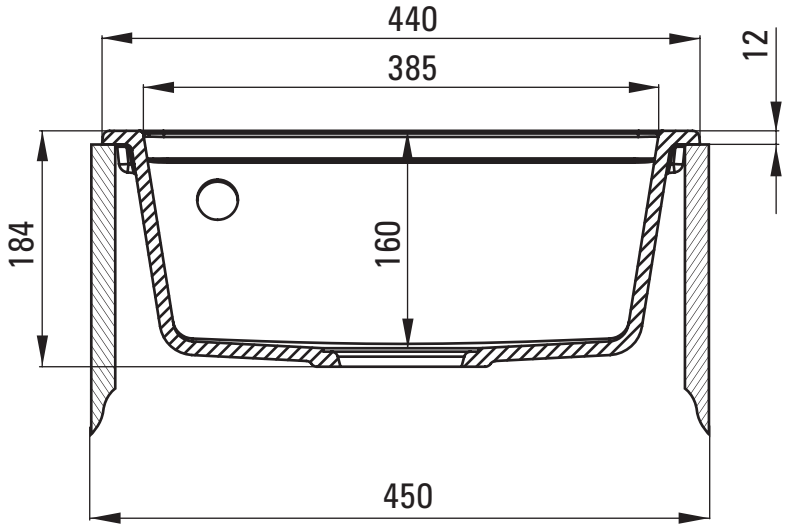
440
385
12
184
160
450