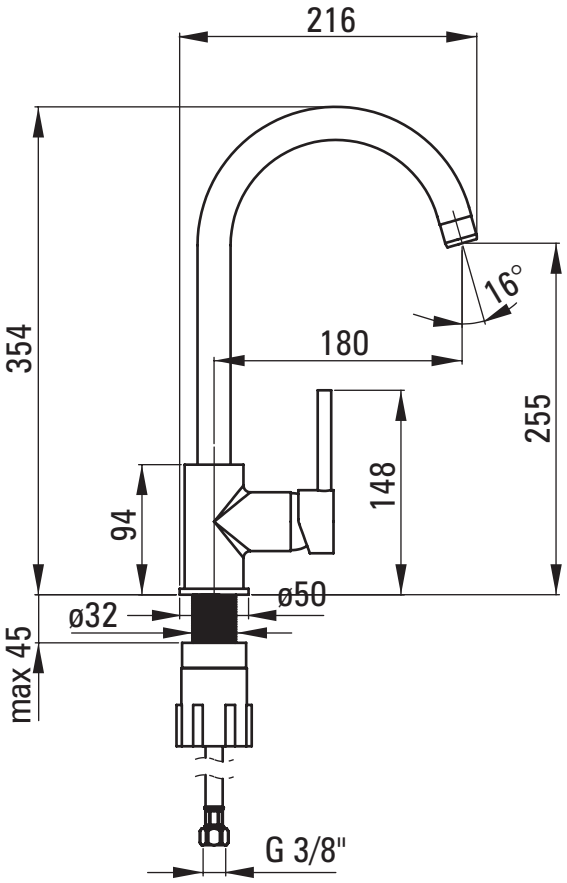
216
354
16°
180
255
148
94
ø50
ø32
max 45
G 3/8"

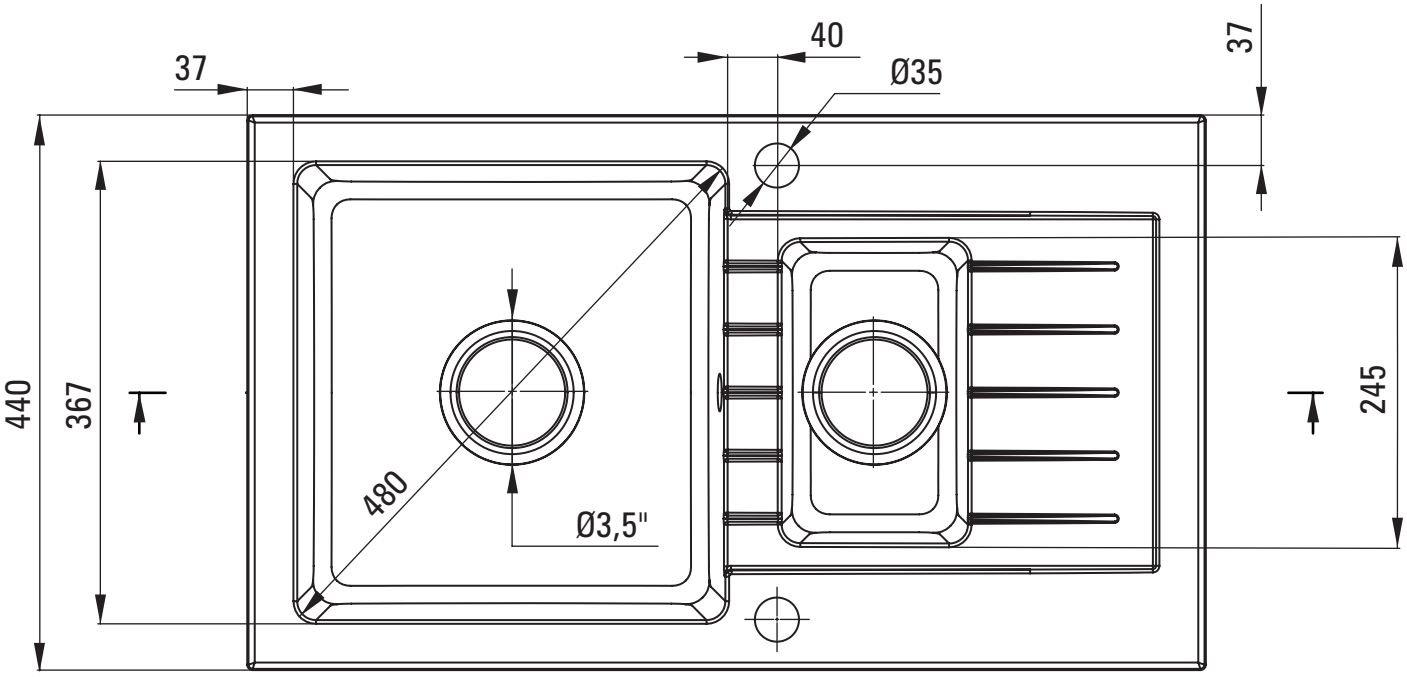
37
40
Ø35
37
440
367
480
Ø3,5"
245

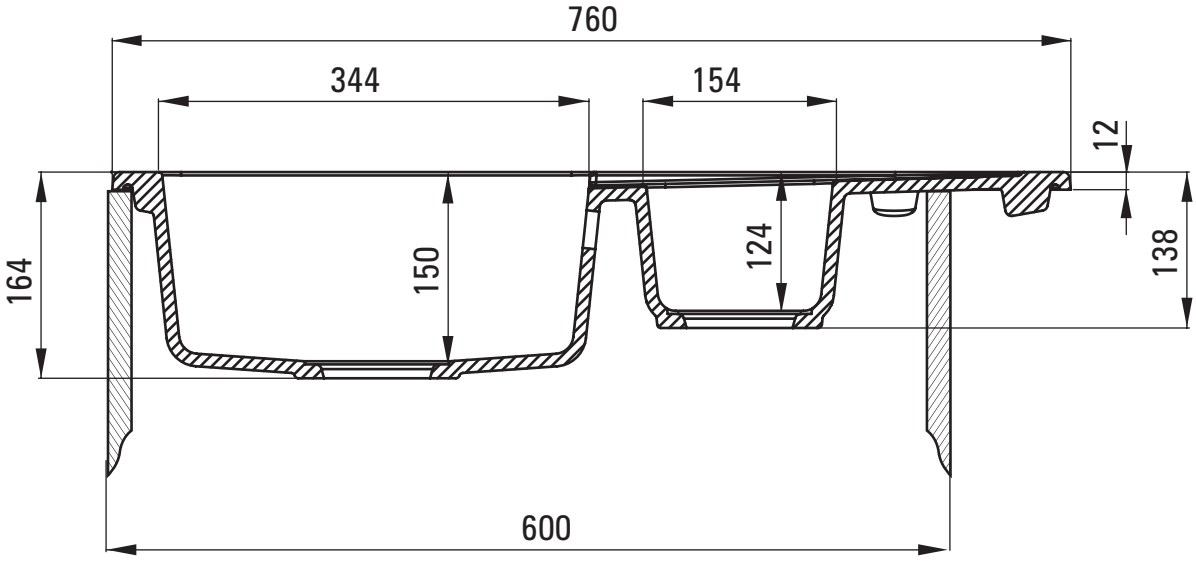
760
344
154
12
164
150
124
138
600