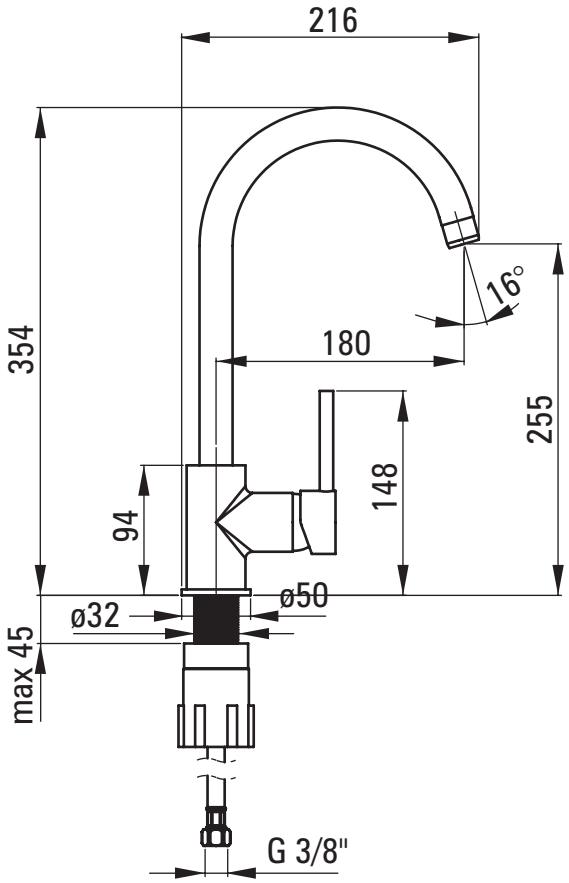
216
354
16°
180
255
148
94
ø50
ø32
max 45
G 3/8"

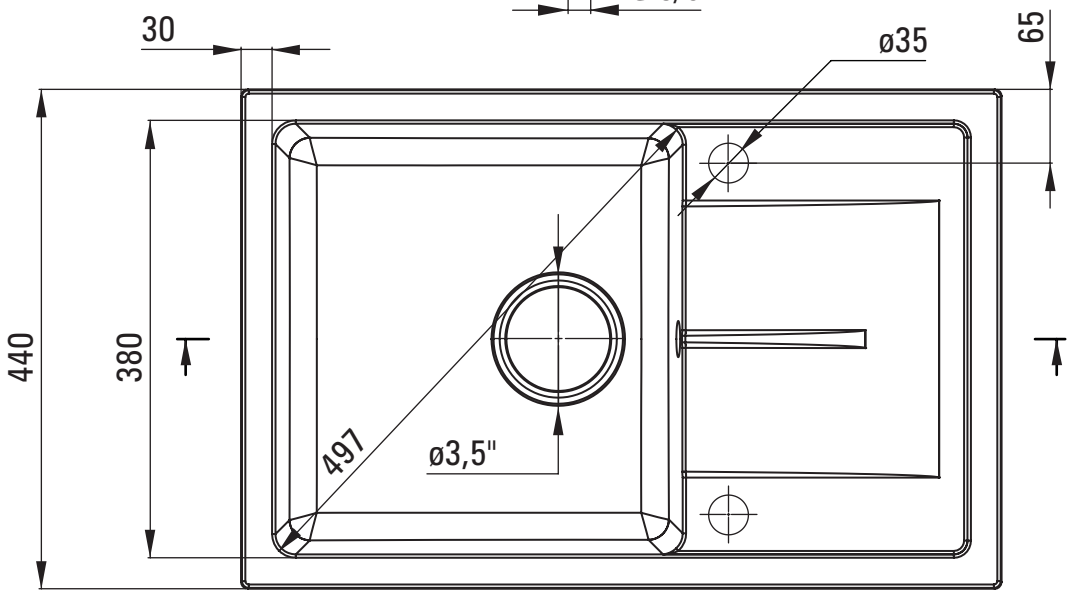
30
ø35
65
440
380
497
ø3,5"

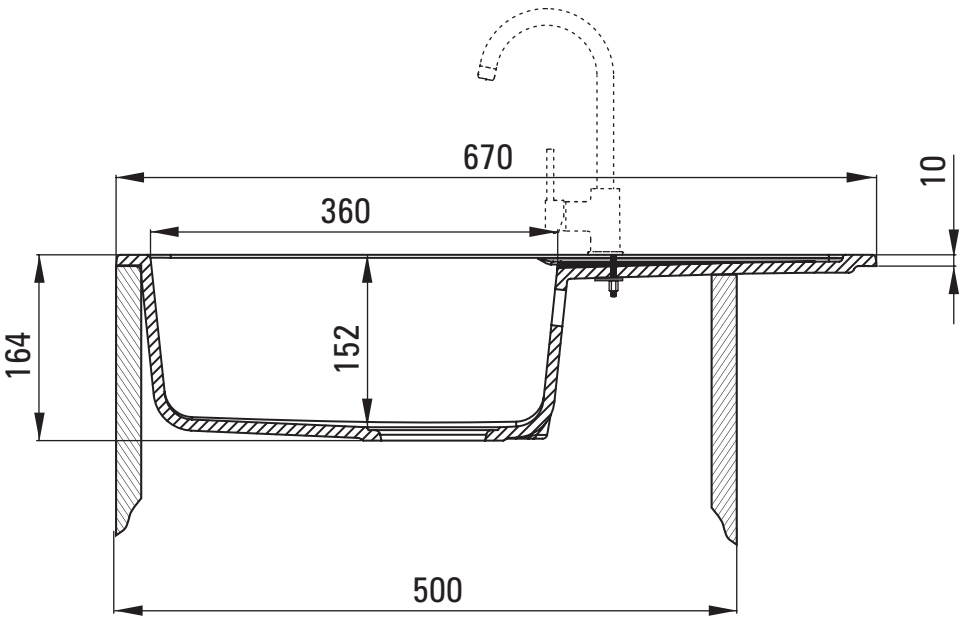
670
360
10
164
152
500